serie 65 HO

EXTRUAL sistemas

Sistema de Ventana y Balconera practicable de hoja oculta al exterior, con Rotura de puente térmico, gran variedad de soluciones gracias a su extensa gama de perfiles y accesorios.

Marco y Hoja de 65mm.

Posibilidad de utilizar herraje tradicional o herraje totalmente oculto tanto en practicable como en Oscilobatiente.

La estanqueidad esta garantizada por sistema de triple junta, facilmente sustituibles según norma UNE-EN 14351-1:2006, fabricadas en EPDM conforme a la norma EN 12365.

Juntas de espuma aislate termoacústica que mejoran el comportamiento térmico y acústico del sistema

Acristalamientos de hasta 32mm.

Sistema de persiana compacto totalmente integrado en la carpintería, asi como de premarco de obra para facilitar y garantizar su correcta colocación.

Sistema de registro de persiana totalmente integrado en marcos y perfiles complementarios.

Perfilería extruida en aluminio de primera fusión en aleación 6063, tratamiento térmico T5, según normas EN 515, EN 573-3 y EN 755-2, bajo certificación ISO 9001. Las tolerancias dimensionales y de espesor se ajustan a la norma UNE-EN 12020-2

Rotura de puente térmico mediante perfiles de poliamida 6.6 reforzada con un 25% de fibra de vidrio. Unión garantizada entre aluminio y poliamida con una resistencia mínima a la Tracción de 80 N/mm y al Cizallamiento de 30 N/mm.

Protección superficial; Lacado con garantía QUALICOAT-SEASIDE con un espesor mínimo de 60 micras, o Anodizado con un espesor mínimo de 15 micras con garantía QUALANOD (EWAA-EURAS)

Los herrajes han sido diseñados o seleccionados por EXTRUAL, a través de los distintos ensayos realizados aseguran la calidad del producto final.

Resultado de los ensayos realizados en Laboratorio Oficial acreditado por ENAC según Norma UNE-EN 14351-1:2006 en Balconera de 2 Hojas.

Permeabilidad al aire según Norma UNE-EN 1026-2000; CLASE 4
Estanqueidad al agua según Norma UNE-EN 1027-2000; CLASE E750
Resistencia al viento según Norma UNE-EN 12211-2000; CLASE C5
Coeficiente de Transmisión Térmica según CTE y UNE-EN 10077-1; U_H = Desde 0,9 W/m² K
Aislamiento Acústico según UNE-EN 12354-3 e ISO 717-1; R_w = Hasta 44 dB

Las dimensiones de corte indicadas en este catálogo son teóricas, y pueden verse afectadas minimamente por las tolerancias de extrusión de los perfiles o por los tratamientos de lacado y anodizado, asi mismo deben ser adaptadas a la precisión de las máquinas de corte de cada taller, por lo que es aconsejable fabricar una muestra para su control dimensional.

Es fundamental realizar las salidas de evacuación de agua en marcos y cámaras de acristalamiento, colocar vierteaguas en las hojas y sellar correctamente los cortes e ingletes de perfiles y juntas para evitar infiltraciones.

Sólo se garantiza el correcto funcionamiento del sistema si se han utilizado los perfiles y accesorios propios del mismo recogidos en este catálogo o en su caso recomendados por EXTRUAL.

Los momentos de inercia de los perfiles compuestos RPT son teóricos y orientativos y corresponden a los momentos de la sección equivalente de aluminio, estan calculados respecto a los ejes X-Y con origen en el centro de gravedad de la sección transversal del perfil.

Las dimensiones máximas de los cerramientos, su fabricación, acristalamiento y puesta en obra de los productos construidos con los sistemas EXTRUAL deben cumplir la Normativa UNE e Instrucciones Técnicas vigentes.

Todos los perfiles y accesorios que aparecen en este catálogo son propios de EXTRUAL, no pudiendo ser copiados o modificados sin autorización. EXTRUAL se reserva el derecho a modificar, sin previo aviso, cualquiera de los productos que aparecen en este catálogo. Queda prohibida la reproduccción total o parcial de este catálogo sin la autorización expresa por parte de EXTRUAL.

Momentos de Inercia

REFERENCIA	DENOMINACION	DISEÑO	Ix cm^4	Iy cm^4
R213	Esquinero 90°		47.21	47.21
R214	Esquinero 45°		11.16	19.76
R215	Esquinero Regulable			
R222	Unión de Marcos		9.85	36.28
R309	Guia compacto 120mm			
R310	Guia compacto 150mm			
R390	Panelado 28mm			
R391	Panelado 32mm			
R680	Unión de Marcos		8.38	20.70
R690	Marco		23.80	10.49
R691	iMarco con solape		33.16	22.29
R692	Pilastra 110mm		25.91	25.88
R693	Pilastra 136mm		41.92	65.73
R694	Hoja		15.59	5.11
R695	Inversor		28.3	19.54

REFERENCIA	DENOMINACION	DISEÑO	Ix cm^4	Iy cm^4
2.797	Premarco de Obra 36mm			
3.686	Pletina Falleba			
6.064	Solape Grapa 30mm			
6.470	Solape grapa 50mm			
6.755	Forro con Registro 40mm			
6.756	Forro con Registro 60mm			
6.757	Forro con Registro 85mm			
7.175	Vierteaguas marco			
7.434	Unión de Marcos			
8.029	Solape clipado 30mm			
8.425	Tapeta refuerzo pilastra		0.11	1.74
8.426	Refuerzo Pilastra 60		14.95	13.26
8.525	Solape grapa 40mm			
8.526	Solape clipado 40mm			
9.192	Esq. Regulable Ext. Compacto 150mm			
9.193	Esq. Regulable Int. Compacto 150mm			
9.194	Unión Exterior Compactos			
9.195	Unión Interior Compactos			
9.196	Vierteaguas 85mm			
9.197	Vierteaguas 106mm			
9.213	Premarco de Obra 36mm			
9.214	Premarco de Obra 122mm			

Momentos de Inercia

REFERENCIA	DENOMINACION	DISEÑO	Ix cm^4	Iy cm^4
9.216	Premarco de Obra 152mm			
9.256	Esq. Regulable Ext. Compacto 120mm			
9.257	Esq. Regulable Int. Compacto 120mm			
9.619	Vierteaguas Hoja clipado			
9.624	Pefuerzo Pilastra 50		8.07	11.31
9.711	Solape chaflan clipado			
9.712	Solape chaflan grapa			
9.716	Solape madera clipado			
9.717	Solapemadera grapa			
10.959	Solape grapa 70mm			
11.654	Solape Curvo grapa 40mm			
12.168	Forro Registro Recto 40mm			
12.169	Forro Registro Recto 60mm			
12.170	Forro Registro Recto 85mm			
16.563	Forro Registro Recto 25mm			
16.584	Junquillo Cámara 34mm			

REFERENCIA	DENOMINACION	DISEÑO	Ix cm^4	Iy cm^4

COEFICIENTES DE TRANSMITANCIA TERMICA U_H (W/m²K) Según CTE y UNE-EN 10077-1

Uf=2.0 W/m²K

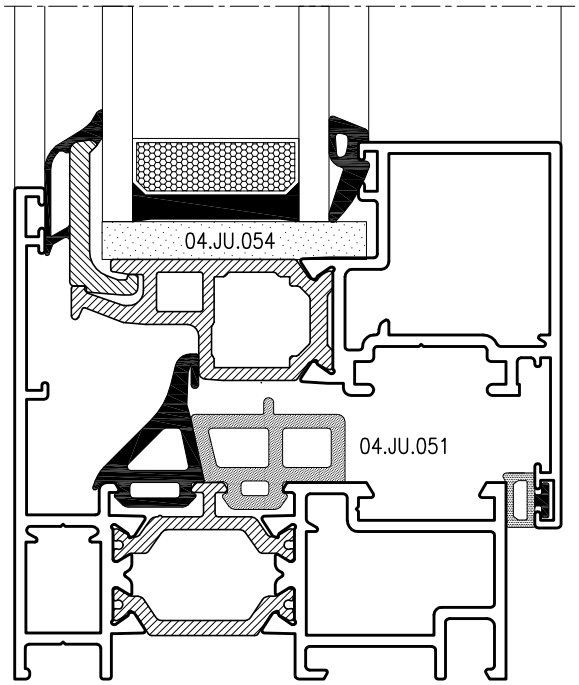

$U_{H,V}$	VENTANA 1 HOJA		BALCONERA 1 HOJAS		VENTANA 2 HOJAS				BALCONERA 2 HOJAS				FIJO				
	1,00m²	1,50m²	2,00m²	2,50m²	1,00m²	1,50m²	2,00m²	2,50m²	3,00m²	3,50m²	4,00m²	5,00m²	1,00m²	2,00m²	3,00m²	4,00m²	5,00m²
0,5	1,2	1,1	1,0	1,0	1,4	1,3	1,2	1,1	1,1	1,1	1,0	0,9	1,1	1,0	0,9	0,8	0,8
0,6	1,2	1,1	1,1	1,0	1,5	1,4	1,3	1,2	1,2	1,1	1,1	1,0	1,2	1,1	1,0	0,9	0,9
0,7	1,3	1,2	1,2	1,1	1,6	1,4	1,3	1,3	1,3	1,2	1,2	1,1	1,3	1,1	1,1	1,0	1,0
0,8	1,4	1,3	1,3	1,2	1,6	1,5	1,4	1,4	1,3	1,3	1,2	1,2	1,4	1,2	1,1	1,1	1,1
0,9	1,5	1,4	1,3	1,3	1,7	1,6	1,5	1,4	1,4	1,4	1,3	1,3	1,4	1,3	1,2	1,2	1,2
1,0	1,5	1,4	1,4	1,4	1,8	1,6	1,6	1,5	1,5	1,4	1,4	1,4	1,5	1,4	1,3	1,3	1,2
1,1	1,6	1,5	1,5	1,4	1,8	1,7	1,6	1,6	1,6	1,5	1,5	1,4	1,6	1,5	1,4	1,4	1,3
1,2	1,7	1,6	1,5	1,5	1,9	1,8	1,7	1,7	1,6	1,6	1,6	1,5	1,7	1,5	1,5	1,5	1,4
1,3	1,8	1,7	1,7	1,6	1,9	1,8	1,8	1,7	1,7	1,7	1,7	1,6	1,7	1,6	1,6	1,5	1,5
1,4	1,8	1,8	1,7	1,7	2,0	1,9	1,9	1,8	1,8	1,8	1,7	1,7	1,8	1,7	1,7	1,6	1,6
1,5	1,9	1,8	1,8	1,8	2,1	2,0	1,9	1,9	1,9	1,8	1,8	1,8	1,9	1,8	1,7	1,7	1,7
1,6	2,0	1,9	1,9	1,9	2,1	2,1	2,0	2,0	2,0	1,9	1,9	1,9	2,0	1,9	1,8	1,8	1,8
1,7	2,1	2,0	2,0	1,9	2,2	2,1	2,1	2,0	2,0	2,0	2,0	1,9	2,1	2,0	1,9	1,9	1,9
1,8	2,1	2,1	2,1	2,0	2,3	2,2	2,1	2,1	2,1	2,1	2,1	2,0	2,1	2,0	2,0	2,0	2,0
1,9	2,2	2,2	2,1	2,1	2,3	2,3	2,2	2,2	2,2	2,2	2,1	2,1	2,2	2,1	2,1	2,1	2,0
2,0	2,3	2,2	2,2	2,2	2,4	2,3	2,3	2,3	2,3	2,2	2,2	2,2	2,3	2,2	2,2	2,1	2,1
2,1	2,3	2,3	2,3	2,3	2,5	2,4	2,4	2,3	2,3	2,3	2,3	2,3	2,4	2,3	2,3	2,2	2,2
2,2	2,4	2,4	2,4	2,4	2,5	2,5	2,4	2,4	2,4	2,4	2,4	2,4	2,4	2,4	2,3	2,3	2,3
2,3	2,5	2,5	2,5	2,4	2,6	2,5	2,5	2,5	2,5	2,5	2,5	2,4	2,5	2,5	2,4	2,4	2,4
2,4	2,6	2,5	2,5	2,5	2,6	2,6	2,6	2,6	2,6	2,6	2,5	2,5	2,6	2,5	2,5	2,5	2,5
2,5	2,6	2,6	2,6	2,6	2,7	2,7	2,7	2,6	2,6	2,6	2,6	2,6	2,7	2,6	2,6	2,6	2,6
2,6	2,7	2,7	2,7	2,7	2,8	2,8	2,7	2,7	2,7	2,7	2,7	2,7	2,7	2,7	2,7	2,7	2,7
2,7	2,8	2,8	2,8	2,8	2,8	2,8	2,8	2,8	2,8	2,8	2,8	2,8	2,8	2,8	2,8	2,8	2,8
2,8	2,9	2,9	2,9	2,8	2,9	2,9	2,9	2,9	2,9	2,9	2,9	2,9	2,9	2,9	2,9	2,8	2,8
2,9	2,9	2,9	2,9	2,9	3,0	3,0	3,0	3,0	3,0	3,0	2,9	2,9	3,0	2,9	2,9	2,9	2,9

U_H Coeficiente de Transmisión Térmica de la ventana completa (W/m² K)

$U_{H,V}$ Coeficiente de Transmisión Térmica del vidrio (W/m² K)

El Coeficiente de Transmisión Térmica es el flujo de calor (W) dividido por la superficie (m²) y por la diferencia de temperatura (K) a cada lado de la ventana.

COEFICIENTES DE TRANSMITANCIA TERMICA U_H (W/m²K) Según CTE y UNE-EN 10077-1

Uf=2.3 W/m²K

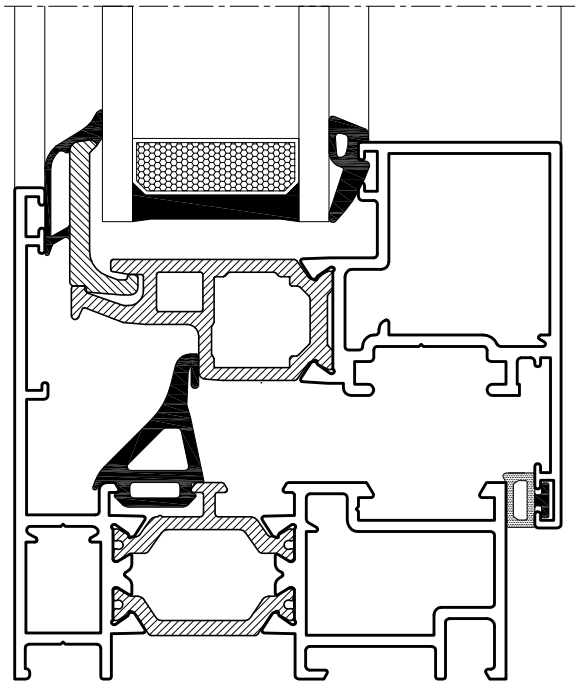

$U_{H,V}$	VENTANA 1 HOJA		BALCONERA 1 HOJAS		VENTANA 2 HOJAS				BALCONERA 2 HOJAS				FIJO				
	1,00m²	1,50m²	2,00m²	2,50m²	1,00m²	1,50m²	2,00m²	2,50m²	3,00m²	3,50m²	4,00m²	5,00m²	1,00m²	2,00m²	3,00m²	4,00m²	5,00m²
0,5	1,2	1,1	1,1	1,0	1,5	1,4	1,3	1,2	1,2	1,1	1,1	1,0	1,1	1,0	0,9	0,8	0,8
0,6	1,3	1,2	1,2	1,1	1,6	1,4	1,3	1,3	1,3	1,2	1,1	1,1	1,2	1,1	1,0	0,9	0,9
0,7	1,4	1,3	1,2	1,2	1,7	1,5	1,4	1,4	1,3	1,3	1,2	1,2	1,3	1,1	1,1	1,0	1,0
0,8	1,5	1,4	1,3	1,3	1,7	1,6	1,5	1,4	1,4	1,4	1,3	1,2	1,4	1,2	1,1	1,1	1,1
0,9	1,5	1,4	1,4	1,3	1,8	1,7	1,6	1,5	1,5	1,4	1,4	1,3	1,4	1,3	1,2	1,2	1,2
1,0	1,6	1,5	1,5	1,4	1,9	1,7	1,6	1,6	1,6	1,5	1,5	1,4	1,5	1,4	1,3	1,3	1,2
1,1	1,7	1,6	1,6	1,5	1,9	1,8	1,7	1,7	1,6	1,6	1,5	1,5	1,6	1,5	1,4	1,4	1,3
1,2	1,8	1,7	1,6	1,6	2,0	1,9	1,8	1,7	1,7	1,7	1,6	1,6	1,7	1,5	1,5	1,5	1,4
1,3	1,8	1,7	1,7	1,7	2,1	1,9	1,9	1,8	1,8	1,7	1,7	1,7	1,7	1,6	1,6	1,5	1,5
1,4	1,9	1,8	1,8	1,7	2,1	2,0	1,9	1,9	1,9	1,8	1,8	1,7	1,8	1,7	1,7	1,6	1,6
1,5	2,0	1,9	1,9	1,8	2,2	2,1	2,0	2,0	1,9	1,9	1,9	1,8	1,9	1,8	1,7	1,7	1,7
1,6	2,1	2,0	2,0	1,9	2,2	2,1	2,1	2,0	2,0	2,0	2,0	1,9	2,0	1,9	1,8	1,8	1,8
1,7	2,1	2,1	2,0	2,0	2,3	2,2	2,2	2,1	2,1	2,1	2,0	2,0	2,1	2,0	1,9	1,9	1,9
1,8	2,2	2,1	2,1	2,1	2,4	2,3	2,2	2,2	2,2	2,1	2,1	2,1	2,1	2,0	2,0	2,0	2,0
1,9	2,3	2,2	2,2	2,2	2,4	2,4	2,3	2,3	2,3	2,2	2,2	2,2	2,2	2,1	2,1	2,1	2,0
2,0	2,4	2,3	2,3	2,2	2,5	2,4	2,4	2,3	2,3	2,3	2,3	2,2	2,3	2,2	2,2	2,1	2,1
2,1	2,4	2,4	2,4	2,3	2,6	2,5	2,4	2,4	2,4	2,4	2,4	2,3	2,4	2,3	2,3	2,2	2,2
2,2	2,5	2,5	2,4	2,4	2,6	2,6	2,5	2,5	2,5	2,5	2,4	2,4	2,4	2,4	2,3	2,3	2,3
2,3	2,6	2,5	2,5	2,5	2,7	2,6	2,6	2,6	2,6	2,5	2,5	2,5	2,5	2,5	2,4	2,4	2,4
2,4	2,6	2,6	2,6	2,6	2,8	2,7	2,7	2,6	2,6	2,6	2,6	2,6	2,6	2,5	2,5	2,5	2,5
2,5	2,7	2,7	2,7	2,7	2,8	2,8	2,7	2,7	2,7	2,7	2,7	2,7	2,7	2,6	2,6	2,6	2,6
2,6	2,8	2,8	2,8	2,7	2,9	2,8	2,8	2,8	2,8	2,8	2,8	2,7	2,7	2,7	2,7	2,7	2,7
2,7	2,9	2,8	2,8	2,8	2,9	2,9	2,9	2,9	2,9	2,9	2,8	2,8	2,8	2,8	2,8	2,8	2,8
2,8	2,9	2,9	2,9	2,9	3,0	3,0	3,0	2,9	2,9	2,9	2,9	2,9	2,9	2,9	2,9	2,8	2,8
2,9	3,0	3,0	3,0	3,0	3,1	3,1	3,1	3,0	3,0	3,0	3,0	3,0	3,0	2,9	2,9	2,9	2,9

U_H Coeficiente de Transmisión Térmica de la ventana completa (W/m² K)

$U_{H,V}$ Coeficiente de Transmisión Térmica del vidrio (W/m² K)

El Coeficiente de Transmisión Térmica es el flujo de calor (W) dividido por la superficie (m²) y por la diferencia de temperatura (K) a cada lado de la ventana.

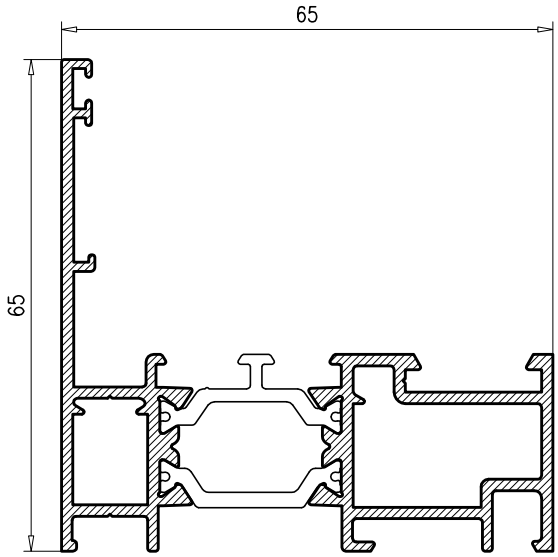

R-690

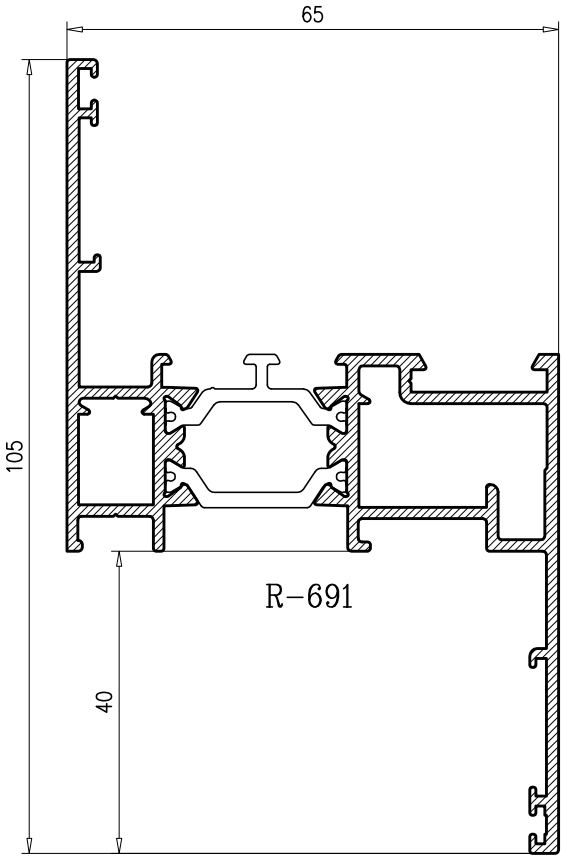

R-691

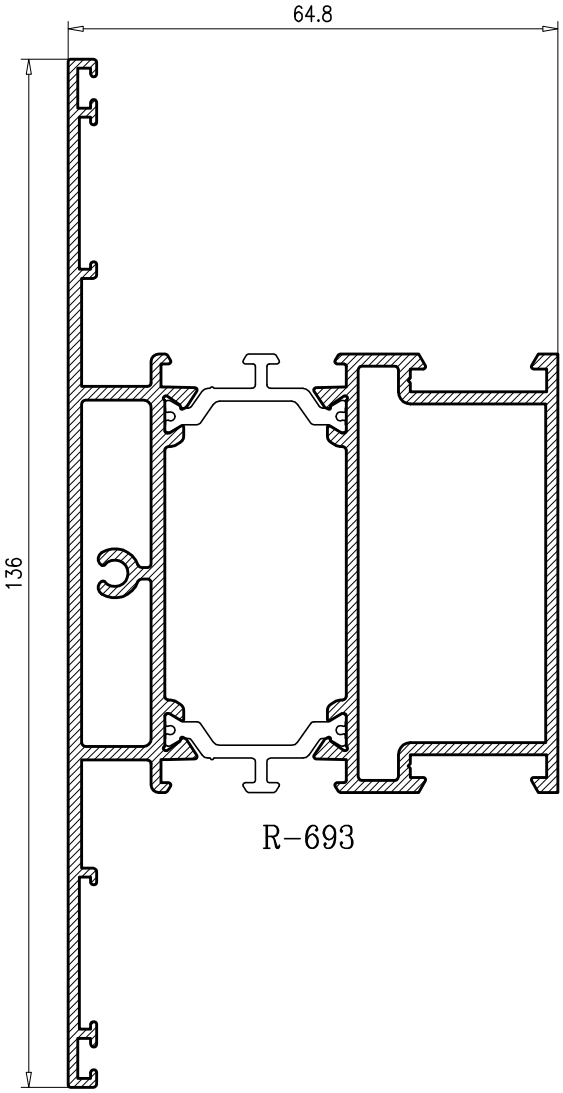

R-693

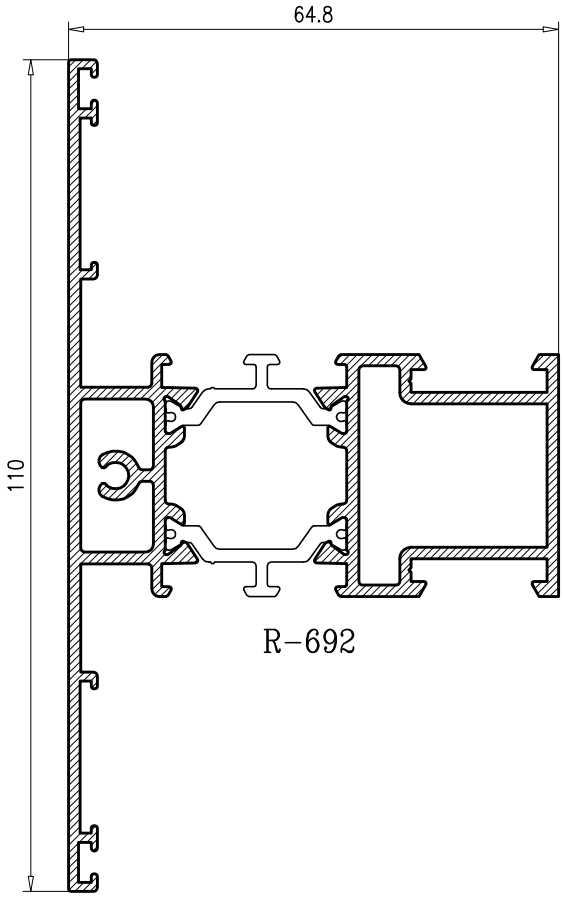

R-692

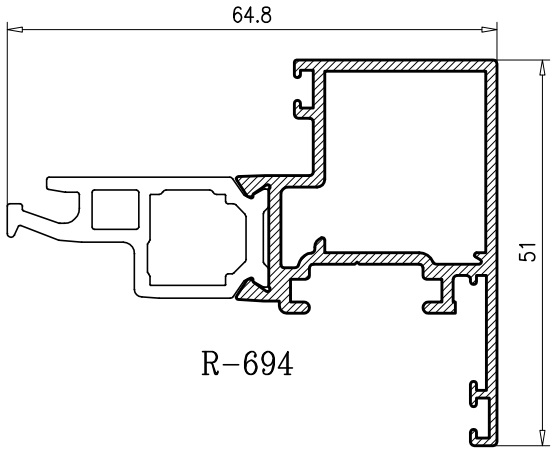

R-694

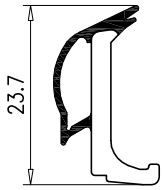

38.PP.011

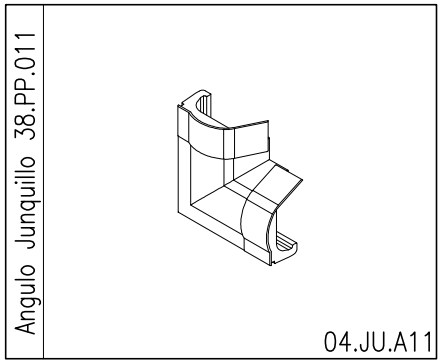

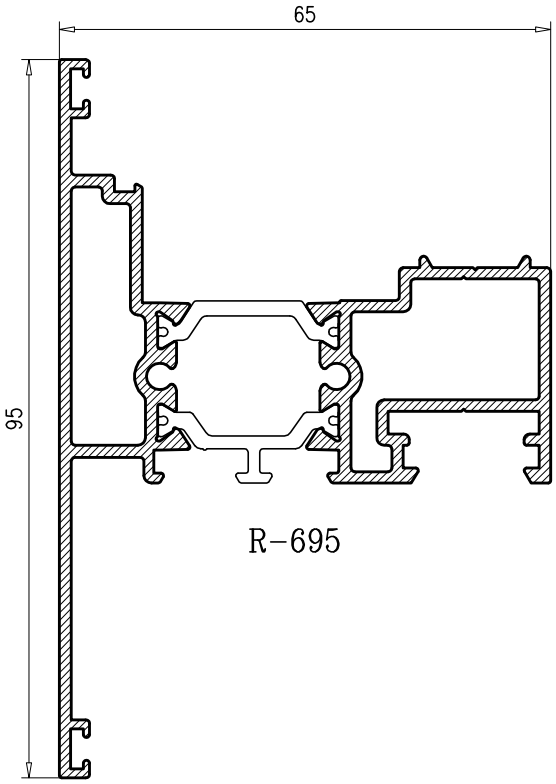

R-695

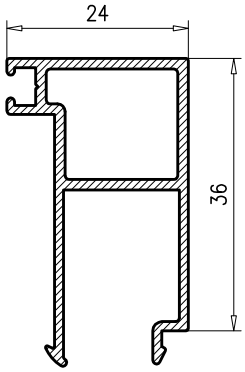

16.584

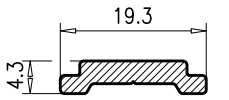

3.686

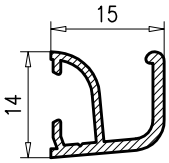

9.619

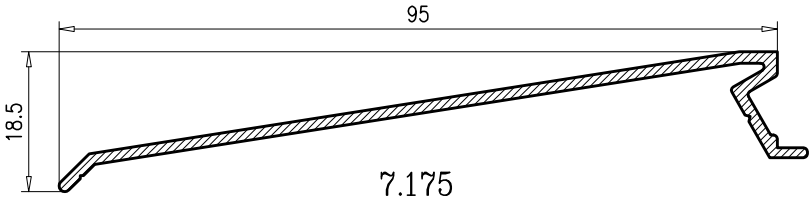

7.175

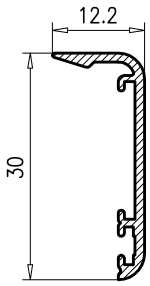

6.064

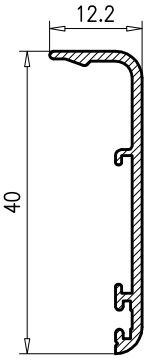

8.525

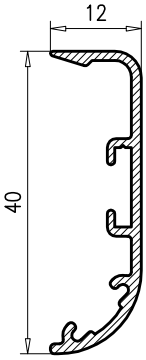

11.654

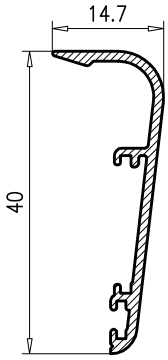

9.712

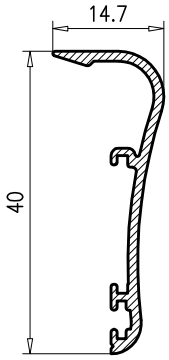

9.717

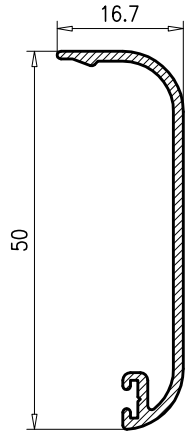

6.470

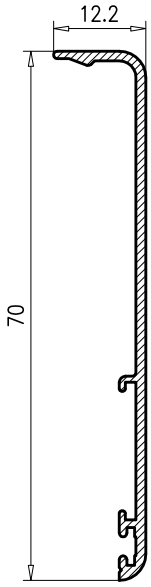

10.959

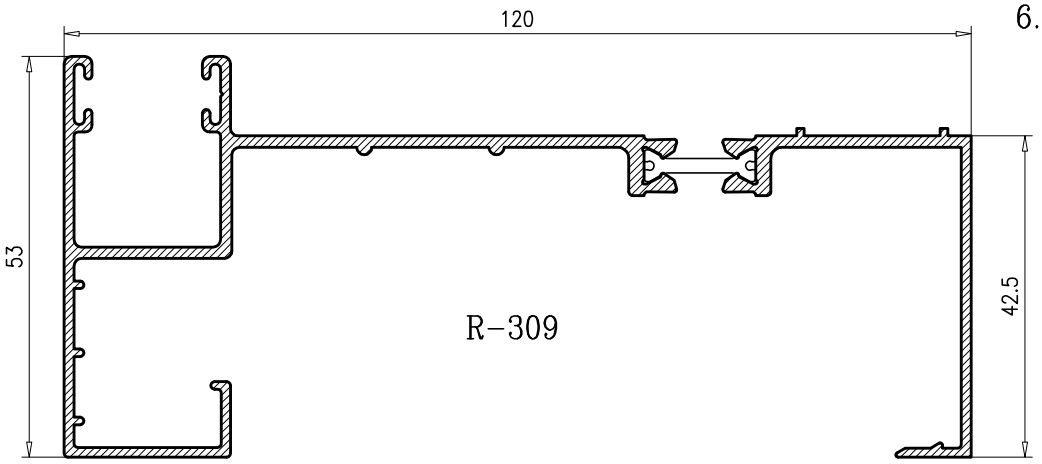

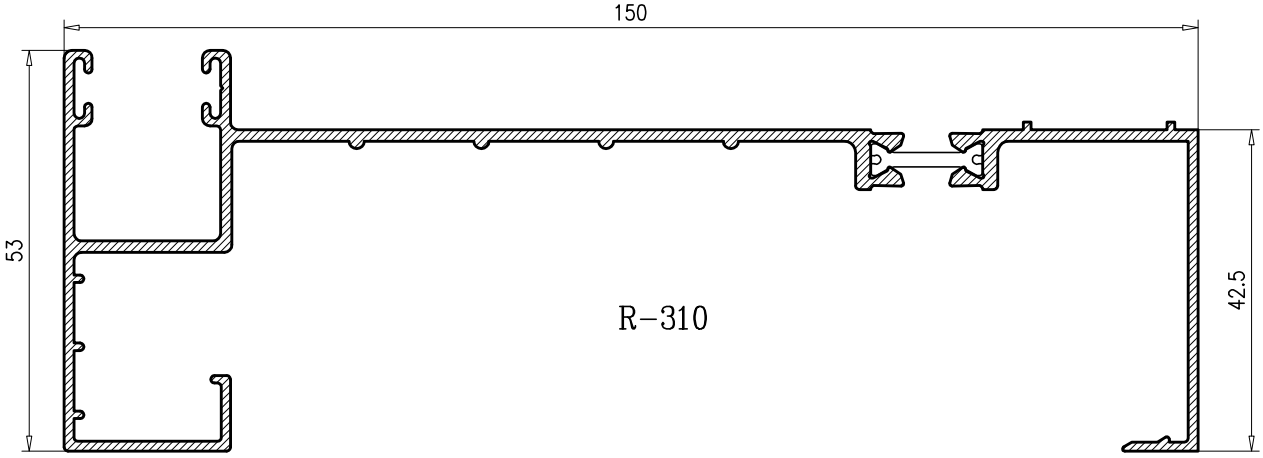

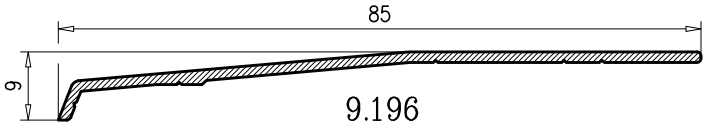

9.196

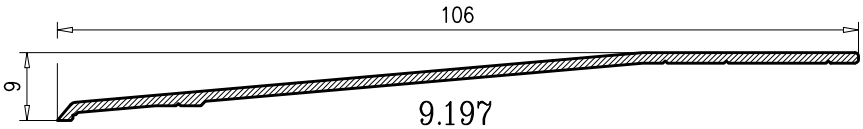

9.197

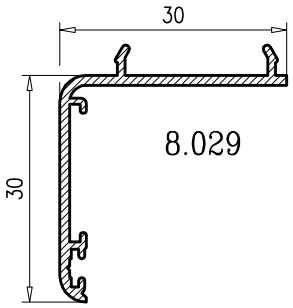
30
30
8.029

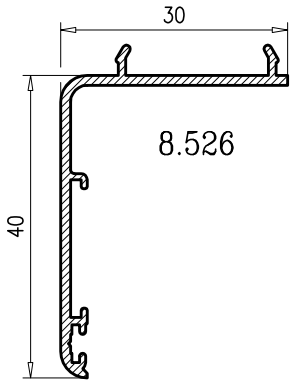
30
40
8.526

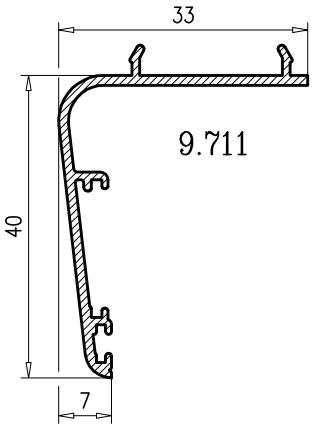
33
40
7
9.711

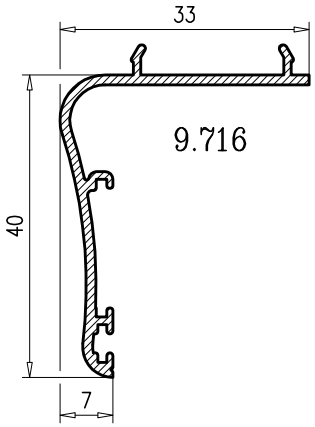
33
40
7
9.716

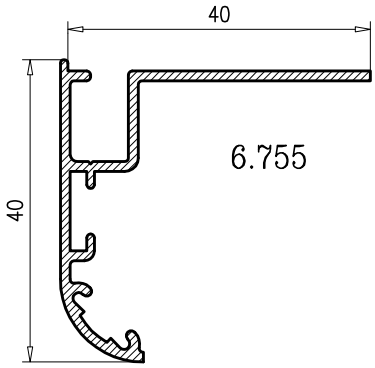
40
40
6.755

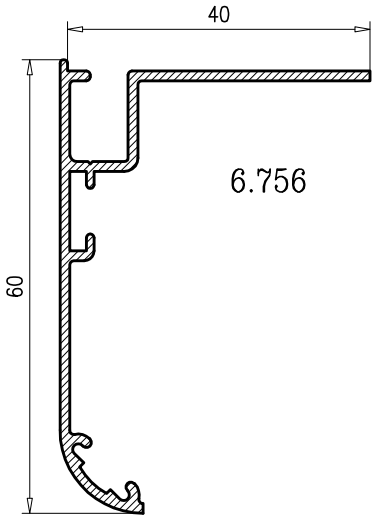
40
60
6.756

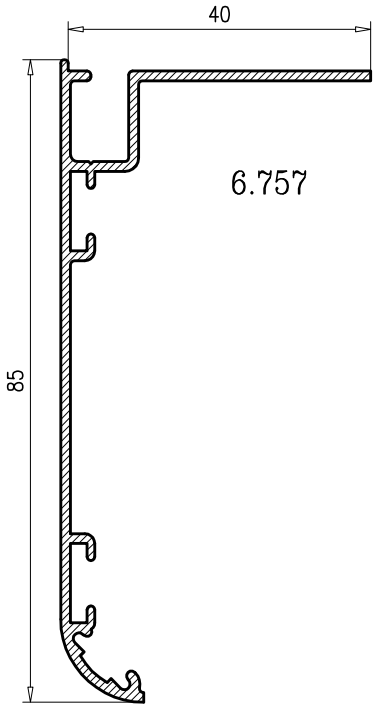
40
85
6.757

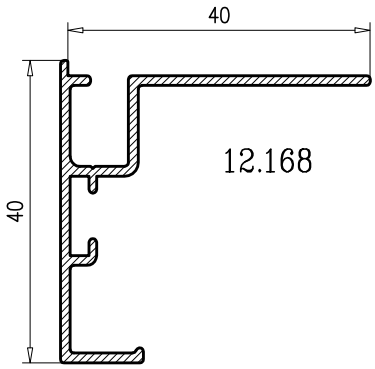
40
40
12.168

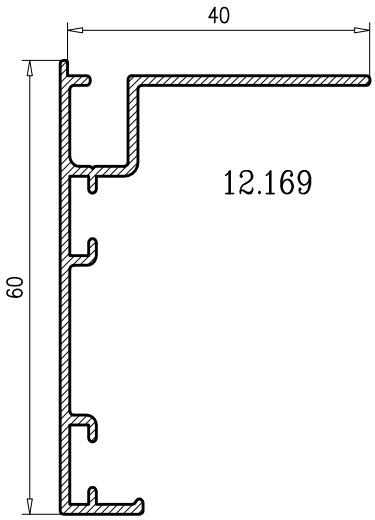
40
60
12.169

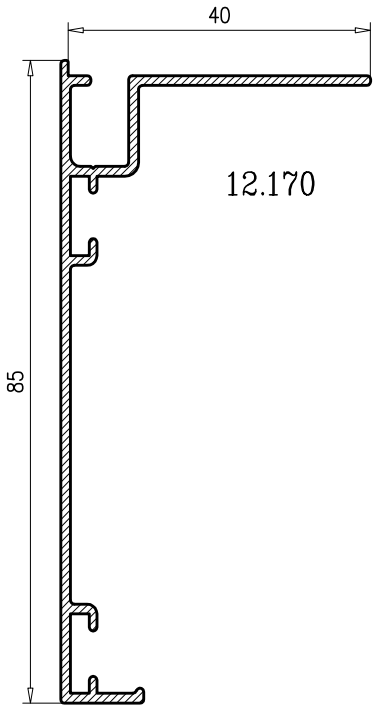
40
85
12.170

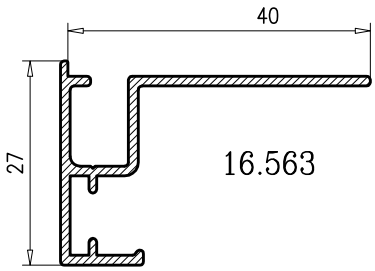
40
27
16.563

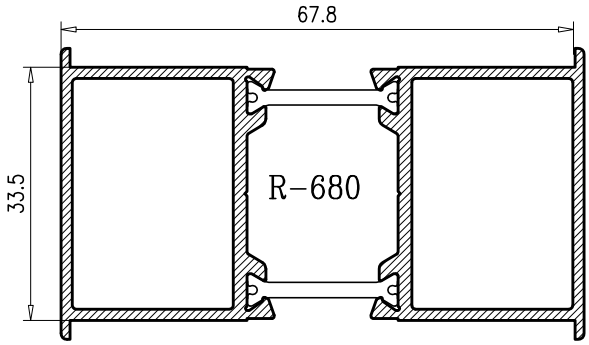
67.8
33.5
R-680

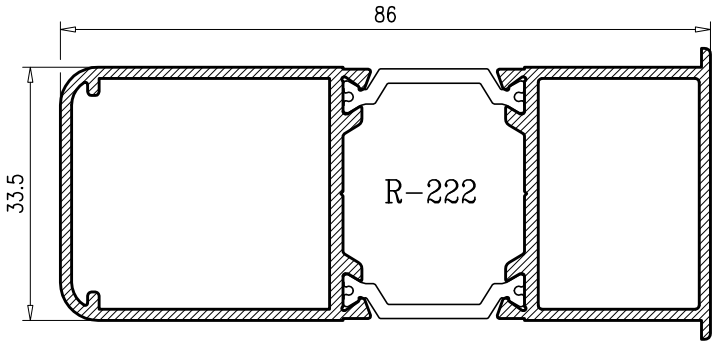
86
33.5
R-222

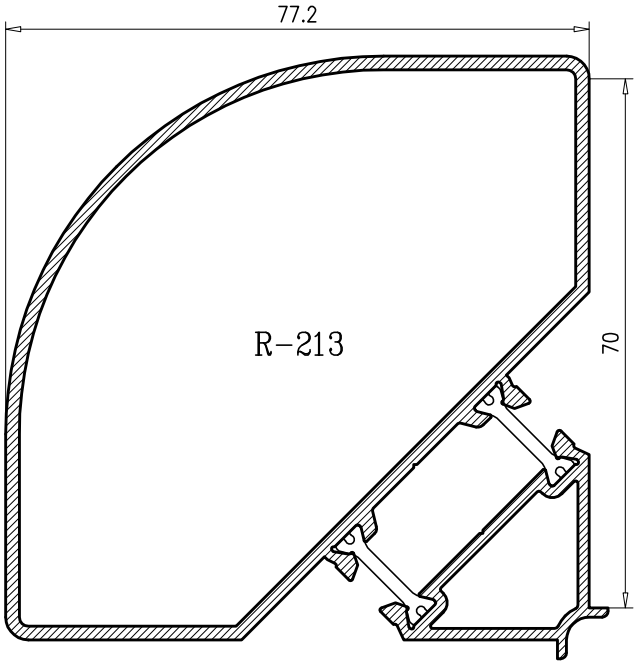
77.2
R-213
70

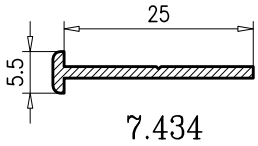
25
5.5
7.434

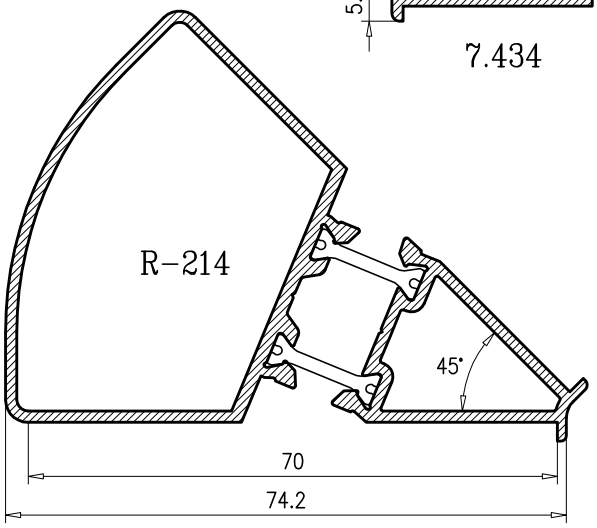
R-214
45°
70
74.2

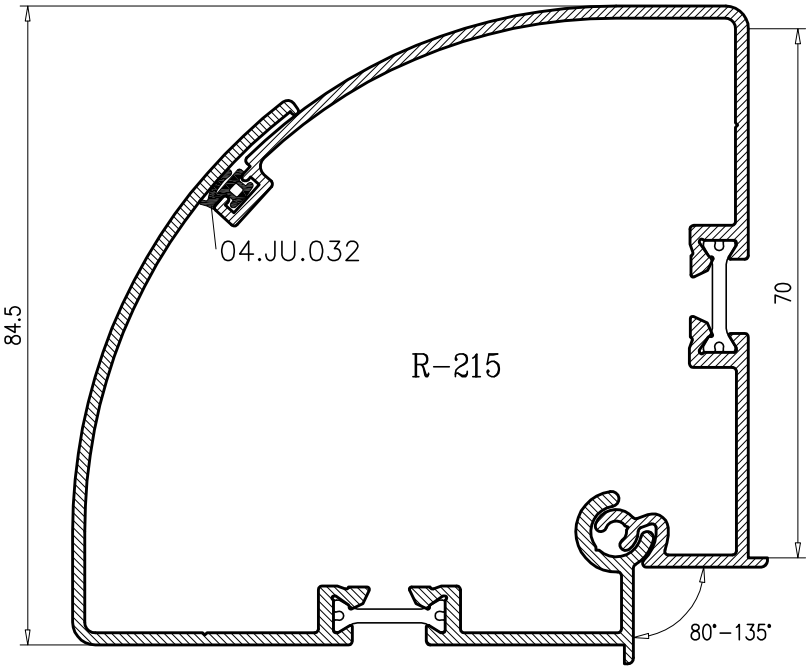
04.JU.032
84.5
R-215
70
80°-135°

ESQUINERO REGULABLE GUIAS COMPACTO 120mm.

ANCHO MAXIMO DE CAJON UTILIZABLE

ANCHO GUIA	ANGULO	ANCHO CAJON
120mm	90°/105°	185mm
120mm	105°/140°	200mm

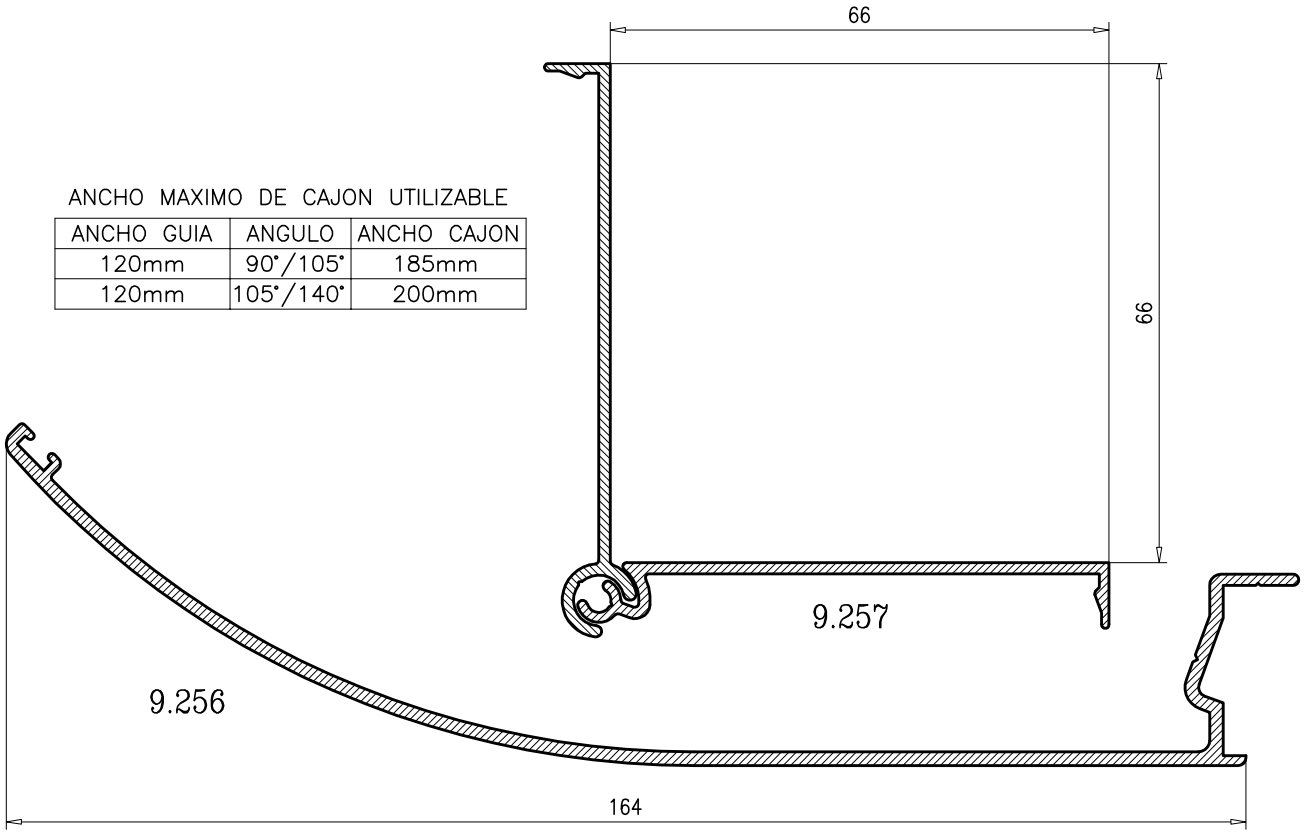

ESQUINERO REGULABLE GUIAS COMPACTO 150mm.

ANCHO MAXIMO DE CAJON UTILIZABLE

ANCHO GUIA	ANGULO	ANCHO CAJON
150mm	85°/105°	185mm
150mm	105°/140°	200mm

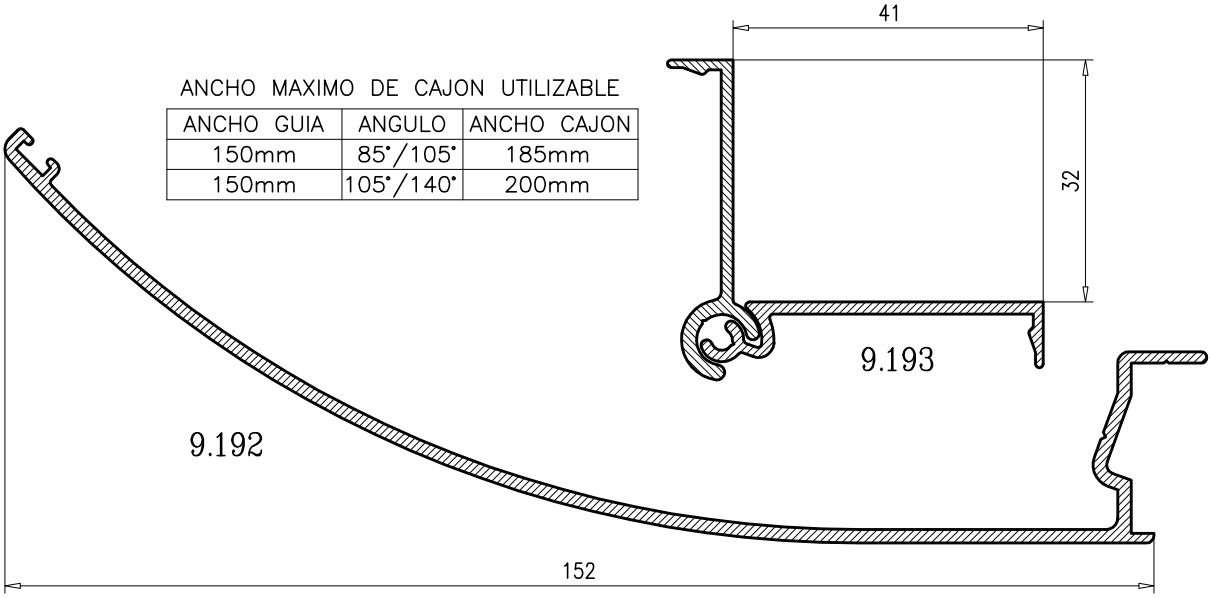

UNION GUIAS COMPACTO

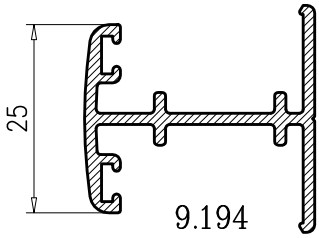

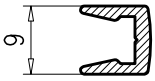

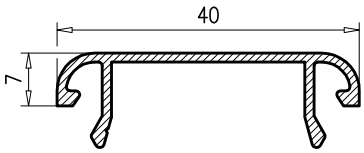

8.425

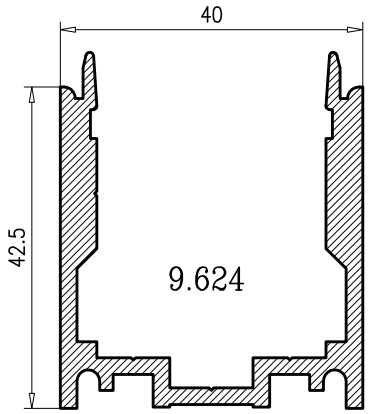

9.624

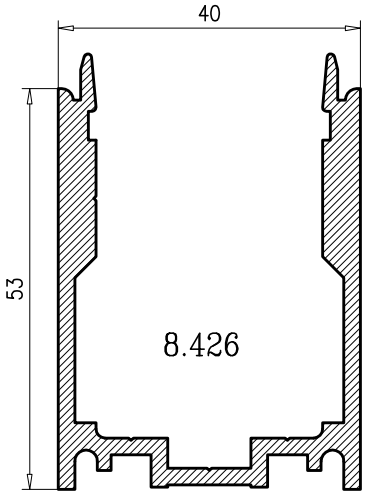

8.426

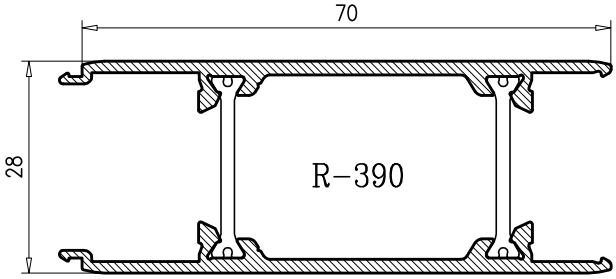

R-390

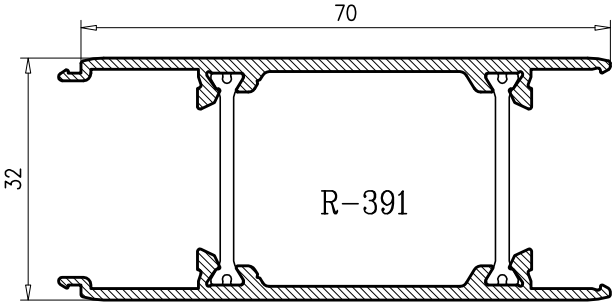

R-391

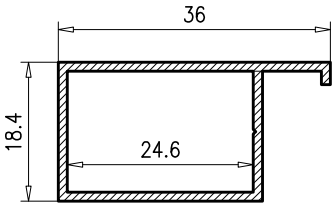

2.797

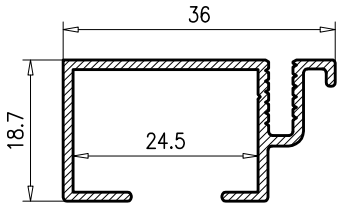

9.213

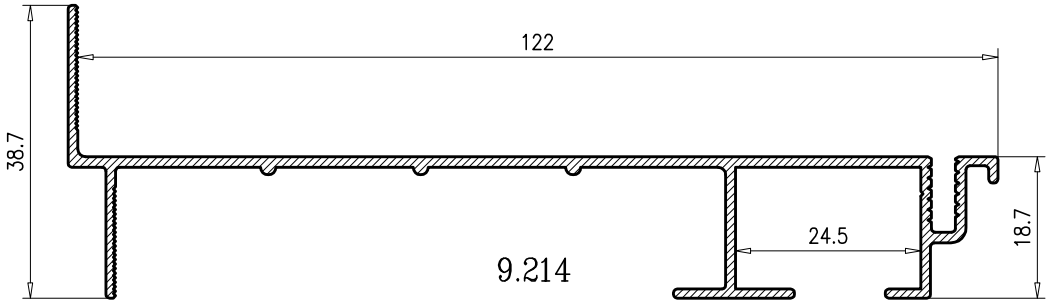

9.214

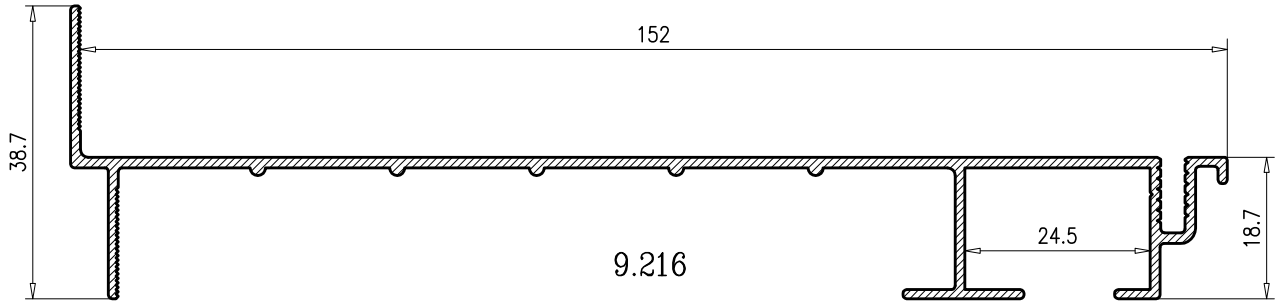

9.216

Bisagra

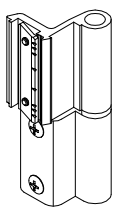

2 Bisagras: 80Kg
3 Bisagras: 90Kg

Desmontada. 04.APS.B11
Montada Hoja Dcha. 04.APS.B11.D
Montada Hoja Izda. 04.APS.B11.I

Cremona MANON

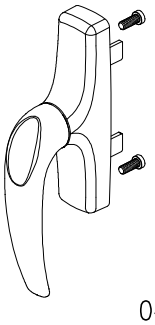

04.APS.C01

Cremona MANON con llave

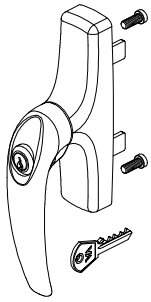

04.APS.C02

Cremona MANON Manilla Extraible

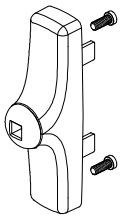

04.APS.C03

Manilla Extraible Negra

04.APS.C04

Mecanismo bidireccional para maneta

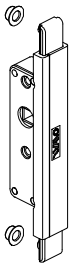

04.APL.C10

Manilla MANON

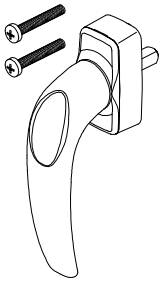

04.APS.C09

Cieree de Presión

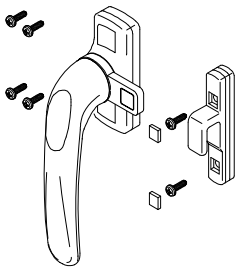

04.APB.CP1

Falleba Poliamida

Rollo de 250mts: 04.TRO.PFR
Barra de 6mts: 38.PP.004

kit de Cierre Hoja Practicable

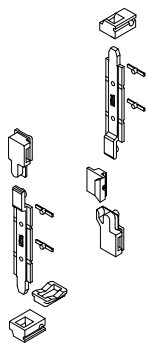

Altura Mínima
de Hoja: 350mm

04.APS.001

kit de Cierre Hoja Pasiva

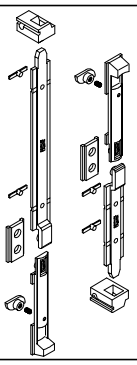

Altura Mínima
de Hoja: 520mm

04.APS.002

kit de Cierre Hoja Pasiva con leva

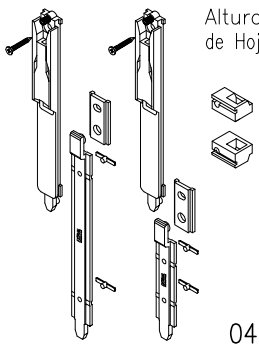

Altura Mínima
de Hoja: 700mm

04.APS.003

kit de Terminales y Cerraderos Hoja Pasiva

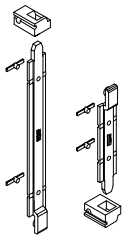

04.APS.007

Pasador de Palanca Bidireccional

Altura Mínima
de Hoja: 350mm

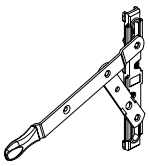

04.APS.008

Kit Angulos reenvio Hoja Pasiva

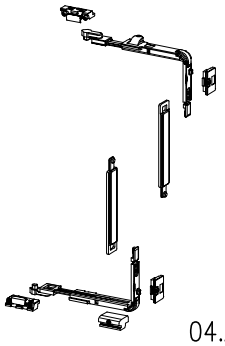

04.APS.009

Punto de cierre regulable

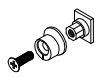

04.AP.005

Cerradero fijo para 04.AP.005

04.AP.006

Angulo de reenvio

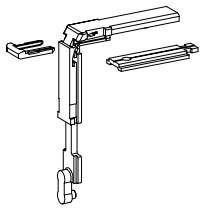

04.AP.015

Cierre presión 2ª Hoja

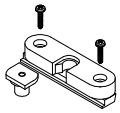

04.AP.018

Cerradero regulable

04.APS.004

Punto de cierre lado bisagras

Para alturas de hoja superiores a 1.400mm

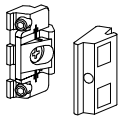

04.AP.017

Cerradura

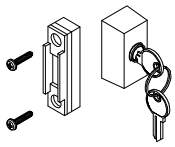

04.AP.019

Pletina RB5

Barras de 6.500
Anodizado Plata

11.800

Cremona MANON Oscilobatiente

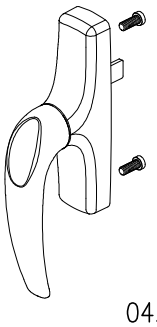

04.OBS.005

Cremona MANON O/B con Llave

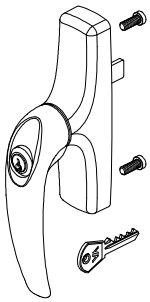

04.OBS.015

Cremona MANON O/B Manilla Extraible

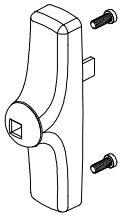

04.OBS.007

Manilla Extraible Negra

04.APS.C04

Mecanismo unidireccional O/B para manilla RB5

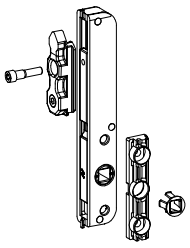

04.OBS.016

Kit base, Fulcro Vertical RB5

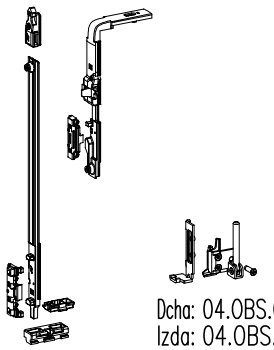

Dcha: 04.OBS.020.D
Izda: 04.OBS.020.I

Kit base, Fulcro Horizontal RB5

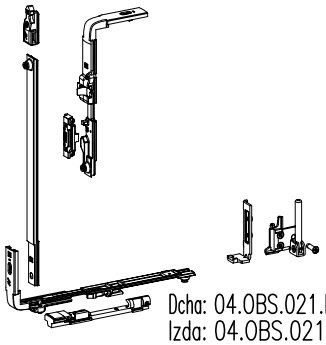

Dcha: 04.OBS.021.D
Izda: 04.OBS.021.I

Compás Corto RB5

Para anchos de hoja de 360 a 509mm

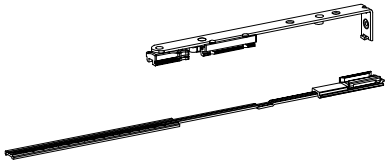

Dcha: 04.OBS.022.D
Izda: 04.OBS.022.I

Compás Estándar RB5

Para anchos de hoja de 510 a 794mm

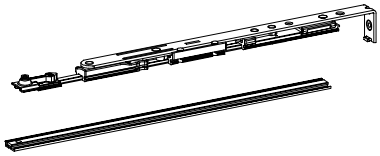

Dcha: 04.OBS.023.D
Izda: 04.OBS.023.I

Compás Largo RB5

Para anchos de hoja de 795 a 1.700mm

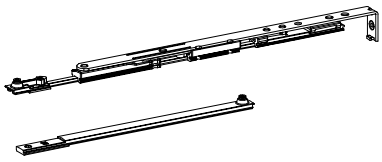

Dcha: 04.OBS.024.D
Izda: 04.OBS.024.I

Compás Suplementario RB5

Para anchos de hoja de 1.201 a 1.700mm

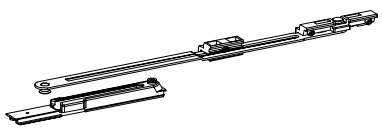

Dcha: 04.OBS.025.D
Izda: 04.OBS.025.I

Limitador de Apertura para 04.OBS.023 y 024

04.OBS.026

Kit de cierre intermedio RB5

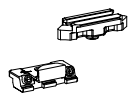

04.OBS.027

Kit de cierres suplementarios Verticales RB5

Para alturas de hoja superiores a 1.400mm

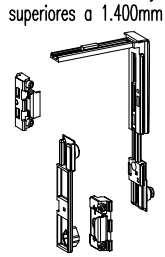

Dcha: 04.OBS.028.D
Izda: 04.OBS.028.I

Kit de cierres suplementarios Horizontales RB5

Para anchos de hoja superiores a 1.400mm

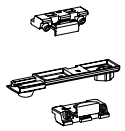

Dcha: 04.OBS.029.D
Izda: 04.OBS.029.I

Kit de Bisagras ambidiestras 110Kg RB5

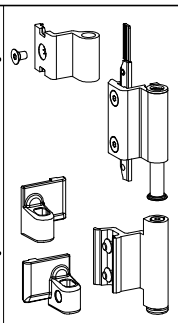

04.OBS.030

Refuerzo bisagra 04.OBS.030 140Kg RB5

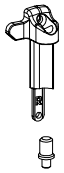

Dcha: 04.OBS.031.D
Izda: 04.OBS.031.I

Kit de Bisagras ambidiestras 170Kg RB5

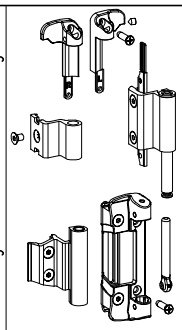

04.OBS.032

Soporte Inferior Bisagra 170Kg RB5

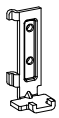

Dcha: 04.OBS.033.D
Izda: 04.OBS.033.I

Soporte Inferior Bisagra Hoja Pasiva 110-140Kg RB5

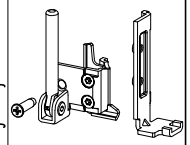

Dcha: 04.OBS.034.D
Izda: 04.OBS.034.I

Soporte superior regulable Bisagra Hoja Pasiva RB5

Para Hojas de 110, 140 y 170Kg.

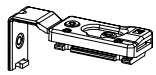

Dcha: 04.OBS.035.D
Izda: 04.OBS.035.I

Kit Bisagras 2ª Hoja ambidiestras 80Kg RB5

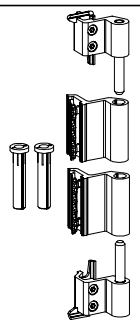

04.OBS.044

Plantilla emplazamiento para 04.OBS.044

04.OBS.045

Plantilla emplazamiento para 04.OBS.030 y 031

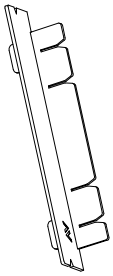

04.OBS.040

Plantilla emplazamiento para 04.OBS.032

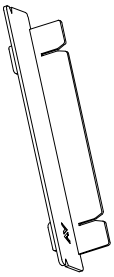

04.OBS.041

Plantilla emplazamiento para Cerraderos kits base

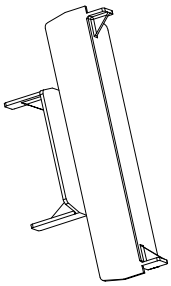

04.OBS.042

Plantilla emplazamiento Cerraderos Suplementarios

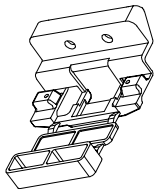

04.OBS.043

Kit de cierre Practicale RB5

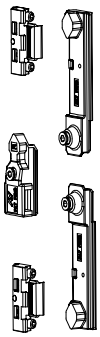

Kit de cierre lateral para practicable con el mismo sistema de montaje frontal y con cremona de 1 pala.

Dcha: 04.APS.001.D
Izda: 04.APS.001.I

kit base O/B oculto compás corto

Peso máximo: 100Kg
Apertura: 110° máximo

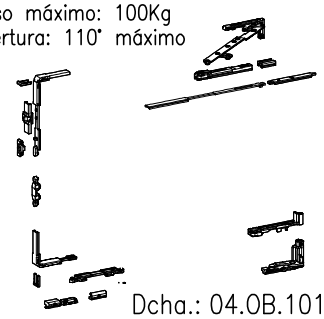

Dcha.: 04.OB.101.D
Izda.: 04.OB.101.I

kit base O/B oculto compás largo

Peso máximo: 100Kg
Apertura: 110° máximo

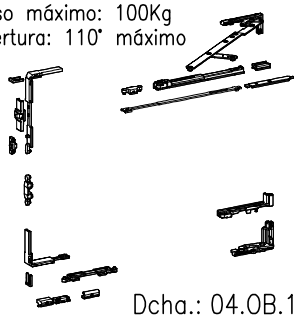

Dcha.: 04.OB.102.D
Izda.: 04.OB.102.I

kit Cierre suplementario vertical O/B oculto

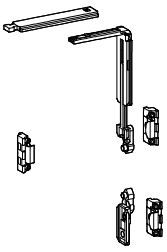

04.OB.104

Compás suplementario o/B oculto

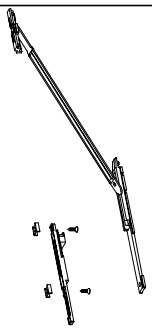

04.OB.012

Cierre superior

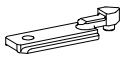

04.OB.010

Mecanismo unidireccional O/B para manilla

04.APL.C11

Kit Bisagras ocultas Practicable

Peso máx.: 80Kg
Apertura: 110°

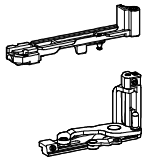

04.OB.103

Kit Bisagras ocultas Practicable

Peso máx.: 80Kg
Apertura: 180°

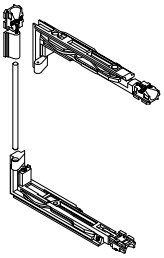

04.AP.B17

Limitador de Apertura

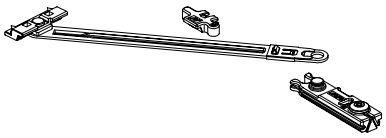

Dcha.: 04.AP.G03.D
Izda.: 04.AP.G03.I

Cierre de Golpete

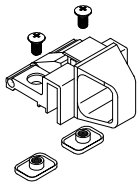

04.AP.G01

Golpete con posición de ventilacion

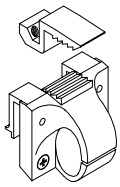

04.APS.G01

Compás Desmontable Abatible

Soporte Max.: 70Kg
con 2 Compases

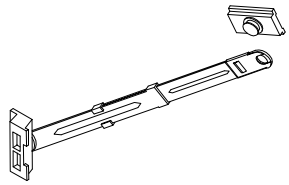

04.AP.G02

Bisagra oculta Abatible

Soporte Max.: 15Kg
con 2 Bisagras

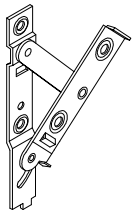

04.AP.G04

Mando a distancia para Abatible

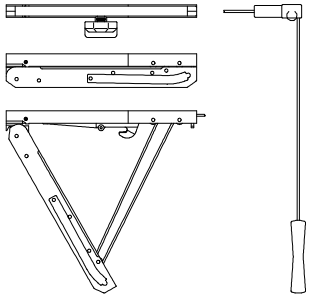

Soporte Max.: 80Kg

04.AP.G10

Tapeta cubre cuerda para 04.AP.G10

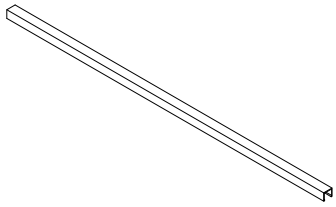

04.AP.G11

Juego tapas inversor

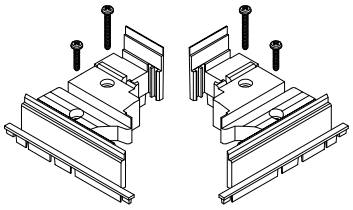

04.TA.073

Junta central

04.JU.049

Angulo Junta central

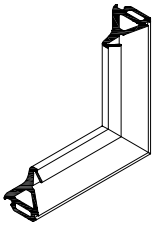

04.JU.A49

Junta Interior

04.JU.004.D

04.JU.004.E

Junta térmica

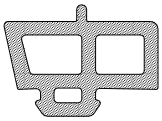

04.JU.051

Junta Térmica cámara acristalamiento Hoja

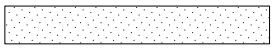

04.JU.054

Junta Térmica cámara acristalamiento Fijo

04.JU.053

Junta acristalamiento exterior 2.5mm. EPDM

04.JA.001

Junta acristalamiento 1mm.

04.JA.006

Junta acristalamiento 2/3mm. EPDM

04.JA.002

Junta acristalamiento 2.5/4mm. EPDM

04.JA.003

Junta acristalamiento 3.5/5.5mm. EPDM

04.JA.004

Junta acristalamiento 5/7mm. EPDM

04.JA.005

Junta acristalamiento 6/8mm. EPDM

04.JA.006

Junta acristalamiento 7/10mm. EPDM

04.JA.007

Rodillo Juntas Acristalamiento

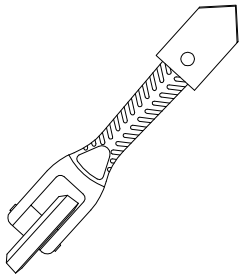

04.JA.000

Junta tapacanal marco

04.JU.035

Tapa desagüe con deflector

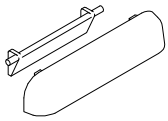

04.TA.016

Juego tapas laterales vierteaguas Hoja

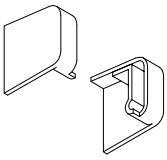

04.TA.020

Tornillo de clipaje vierteaguas Hoja

04.AC.008

Escuadra interior Marco

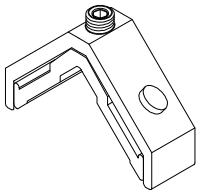

04.ES.058

Escuadra interior Hoja

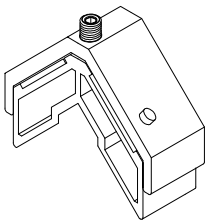

04.ES.087

Escuadra Exterior Marco/Hoja

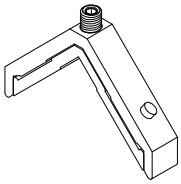

04.ES.063

Escuadra Alineamiento Marco

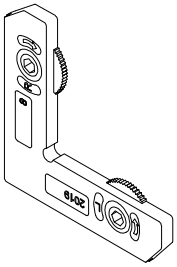

04.EA.014

Escuadra alineamiento Hoja

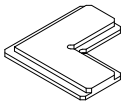

04.EA.009

Tocho de unión R-765

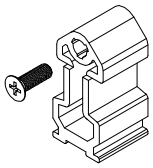

04.TO.018

Tocho de unión R-788

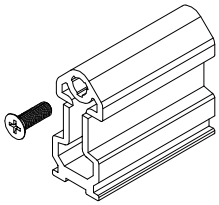

04.TO.019

T alineamiento pilastra Dcha.

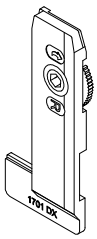

04.TO.020.D

T alineamiento pilastra Izda.

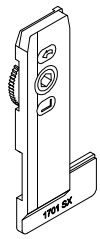

04.TO.020.I

Escuadra forros

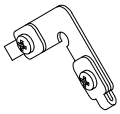

04.EA.005

Escuadra alineamiento forros a 45°

04.EA.006

Escuadra alineamiento solapes

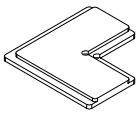

04.EA.004

Junta solape

04.JU.026

Grapa solape marcos

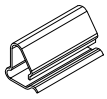

04.GR.017

Grapa solape guias compacto

04.GR.006

Refuerzo cartabón PVC

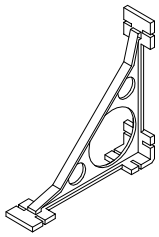

04.ES.000

Refuerzo cartabón Chapa

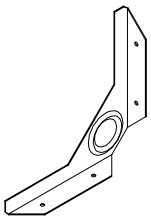

04.ES.000.P

Escuadra Premarco obra 18mm

04.ES.025.P

Escuadra Premarco obra 24mm

04.ES.001.P

Garra de anclaje a obra

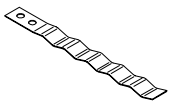

04.GR.004

Junta Premarco obra

04.JU.037

Juego Tapas Guia Compacto

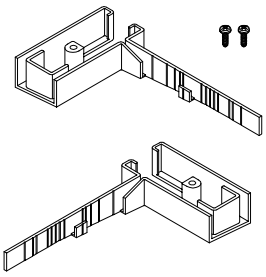

04.TA.015

Juego fresas E-65/E-75P

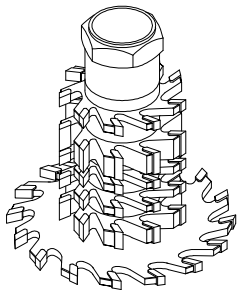

04.TRO.JFNPM

Complemento fresa mecanizado Pilastra

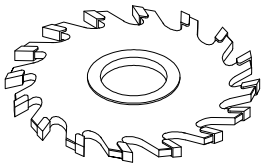

04.TRO.JFNPHO

Fresa mecanizado Inversor

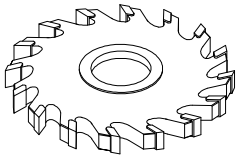

04.TRO.JFNPHOI

Troquel corte Junquillo 38.PP.011

Operaciones Troquel 04.TRO.38PP011

–Corte 45° Derecha e Izquierda
–Corte desagüe

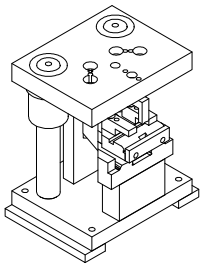

Operaciones Troquel 04.TRO.NP

–Punzonado para Escuadra en Marco y Hojas
–Punzonado para Pilastra
–Cremona en Hojas
–Desagüe en Marco y Pilastra
–Despunte de los nervios guía falleba en Hojas
–Punzonado en los extremos de la pletina falleba

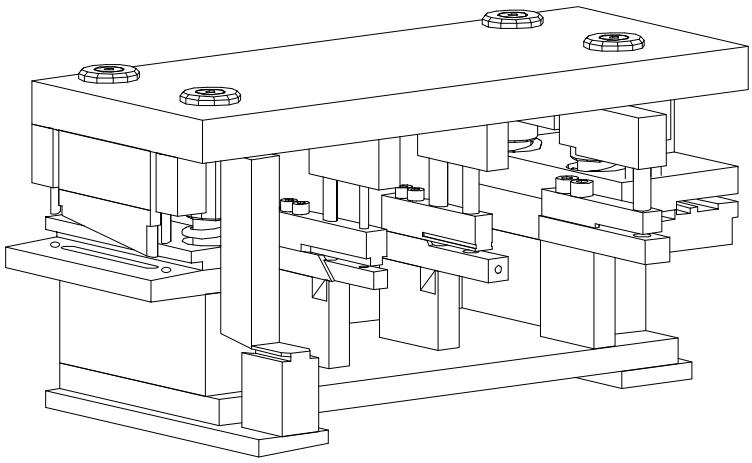

ESTE TROQUEL SE UTILIZA TAMBIEN PARA LOS SISTEMAS E-65, E-75P, E-75HO, E-65HO/C16, E75P/C16 Y E75HO/C16

VENTANA 1 HOJA
PRACTICABLE Y OSCILOBATIENTE

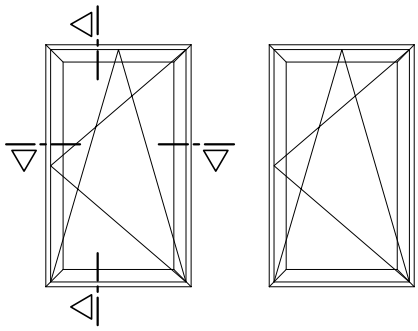

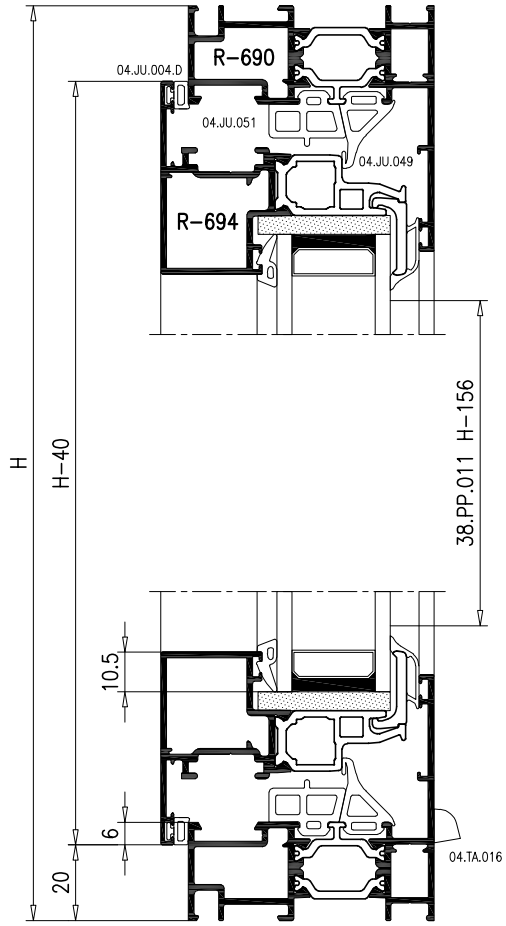

ACCESORIOS		UNIDADES	
REFERENCIA	DENOMINACION	P	O/B
04.APS.B11	Bisagra 80Kg	2	
04.APS.C01	Cremona Practicable	1	
04.APS.001	Kit de Cierre Hoja Practicable	1	
*04.OBS.020	Kit Base Ancho Hoja 360/1.400		1
*04.OBS.021	Kit Base Ancho Hoja 1.401/1.700		
*04.OBS.022	Compás Corto Ancho Hoja 360/509		1
*04.OBS.023	Compás Estándar Ancho Hoja 510/794		
*04.OBS.024	Compás Largo Ancho Hoja 795/1.201		
04.OBS.030	Kit de Bisagras Ambidiestras 110Kg		1
04.OBS.005	Cremona Oscilobatiente		1
04.ES.058	Escuadra Interior Marco	4	
04.ES.087	Escuadra Interior Hoja	4	
04.ES.063	Escuadra Exterior Marco/Hoja	8	
04.EA.014	Escuadra Alineamiento Marco	4	
04.EA.009	Escuadra Alineamiento Hoja	4	
04.TA.016	Tapa Desagüe	2	
04.JU.049	Junta Central	2H+2L-580	
04.JU.A49	Angulo Junta Central	4	
04.JU.004.D	Junta Interior	2H+2L-160	
04.JU.051	Junta Térmica	2H+2L-240	
04.JU.A11	Angulo Junquillo 38.PP.011	4	
04.JU.054	Junta Térmica Cámara de acristalamiento	2H+2L-440	
SEGUN VIDRIO	Junta Acristalamiento Interior	2H+2L-480	

*.D para aperturas a Dcha. / .I para aperturas a Izda.
Para anchos y altos de Hoja >1.400mm son necesarios puntos de cierre suplementarios

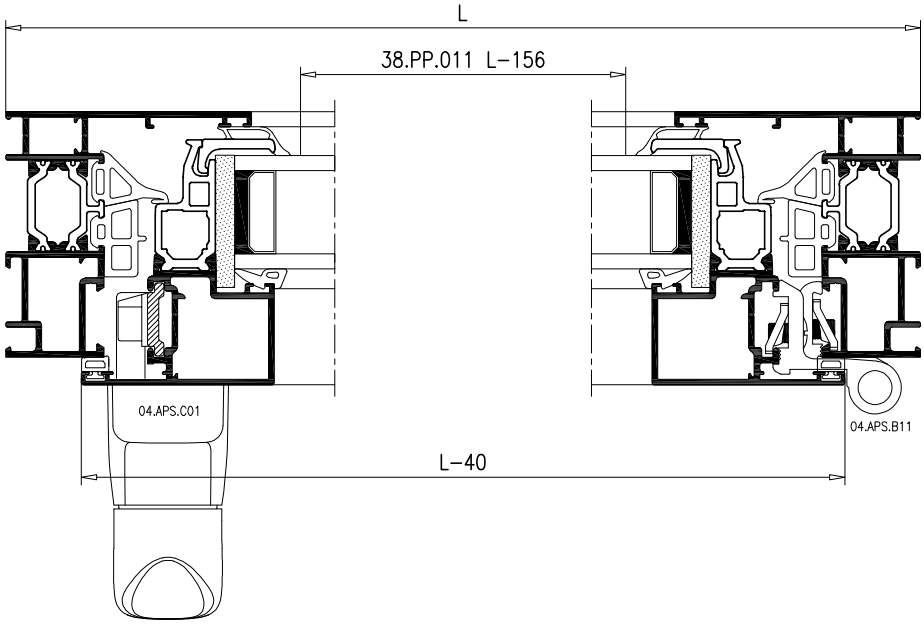

VENTANA 1 HOJA+FIJO
PRACTICABLE Y OSCILOBATIENTE

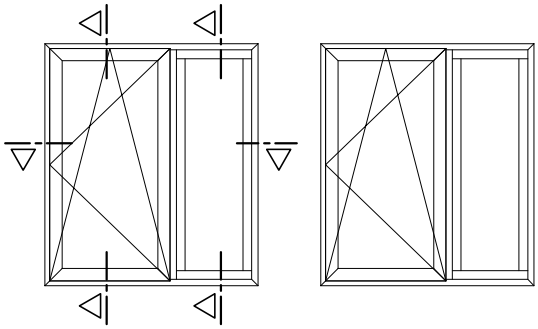

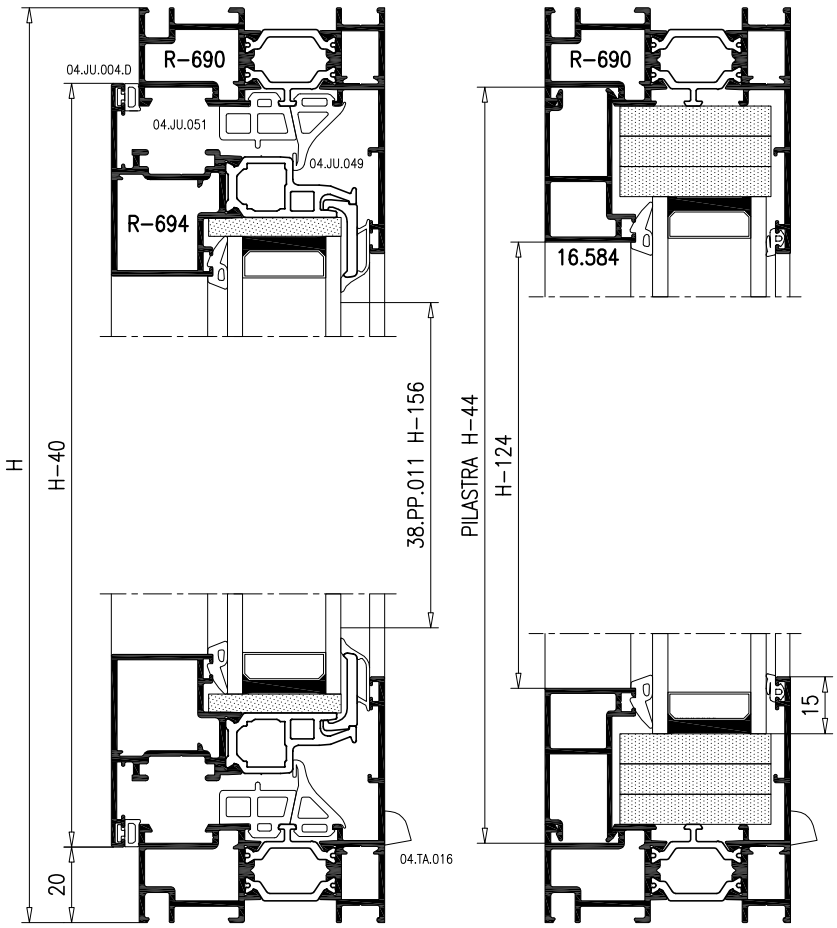

ACCESORIOS		UNIDADES	
REFERENCIA	DENOMINACION	P	O/B
04.APS.B11	Bisagra 80Kg	2	
04.APS.C01	Cremona Practicable	1	
04.APS.001	Kit de Cierre Hoja Practicable	1	
*04.OBS.020	Kit Base Ancho Hoja 360/1.400		1
*04.OBS.021	Kit Base Ancho Hoja 1.401/1.700		
*04.OBS.022	Compás Corto Ancho Hoja 360/509		1
*04.OBS.023	Compás Estándar Ancho Hoja 510/794		
*04.OBS.024	Compás Largo Ancho Hoja 795/1.201		
04.OBS.030	Kit de Bisagras Ambidiestras 110Kg		1
04.OBS.005	Cremona Oscilobatiente		1
04.ES.058	Escuadra Interior Marco	4	
04.ES.087	Escuadra Interior Hoja	4	
04.ES.063	Escuadra Exterior Marco/Hoja	8	
04.EA.014	Escuadra Alineamiento Marco	4	
04.EA.009	Escuadra Alineamiento Hoja	4	
04.TO.018	Tocho de Unión Pilastra	2	
04.TO.020.D	Tocho Alineamiento Pilastra Dcha.	2	
04.TO.020.I	Tocho Alineamiento Pilastra Izda.	2	
04.TA.016	Tapa Desagüe	4	
04.JU.049	Junta Central	2H+2La-560	
04.JU.A49	Angulo Junta Central	4	
04.JU.004.D	Junta Interior	2H+2La-140	
04.JU.051	Junta Térmica	2H+2La-220	
04.JU.054	Junta Térmica Cámara de acrist. Hoja	2H+2La-420	
04.JU.A11	Angulo Junquillo 38.PP.011	4	
04.JU.053	Junta Térmica Cámara de acrist. Fijo	6H+6Lb-850	
04.JA.001	Junta Acristalamiento Exterior	2H+2Lb-440	
SEGUN VIDRIO	Junta Acristalamiento Interior	4H+2L-840	

*.D para aperturas a Dcha. / .I para aperturas a Izda.
Para anchos y altos de Hoja >1.400mm son necesarios puntos de cierre suplementarios

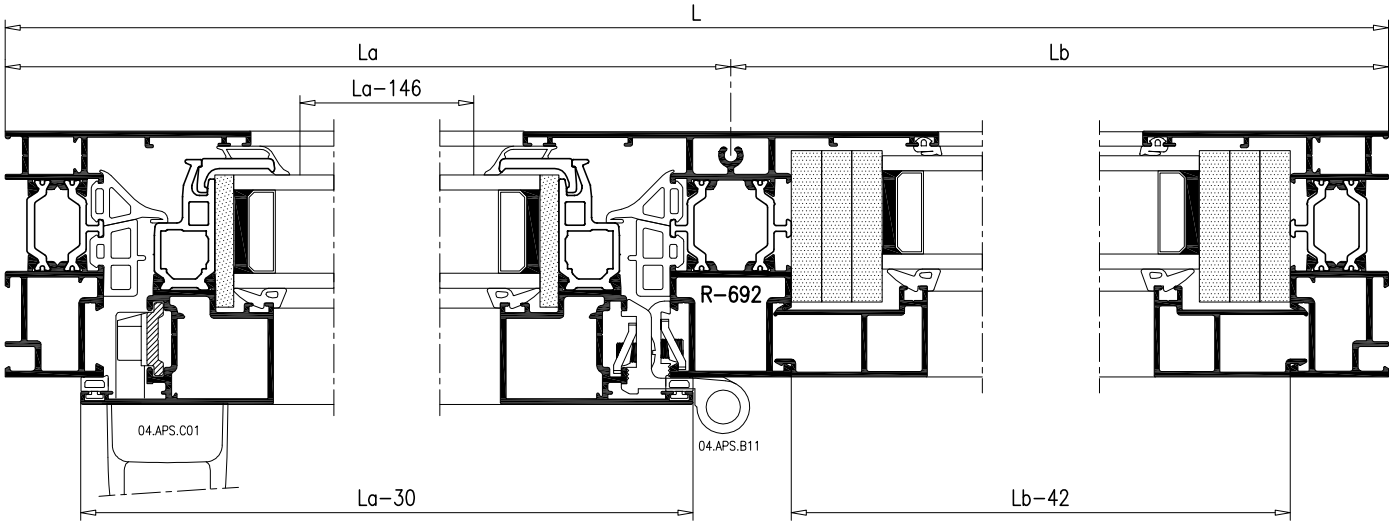

VENTANA 2 HOJAS
PRACTICABLE Y OSCILOBATIENTE

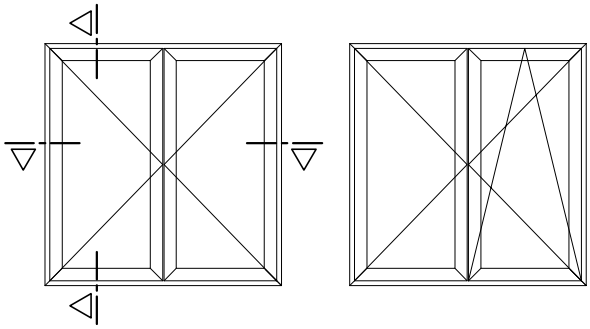

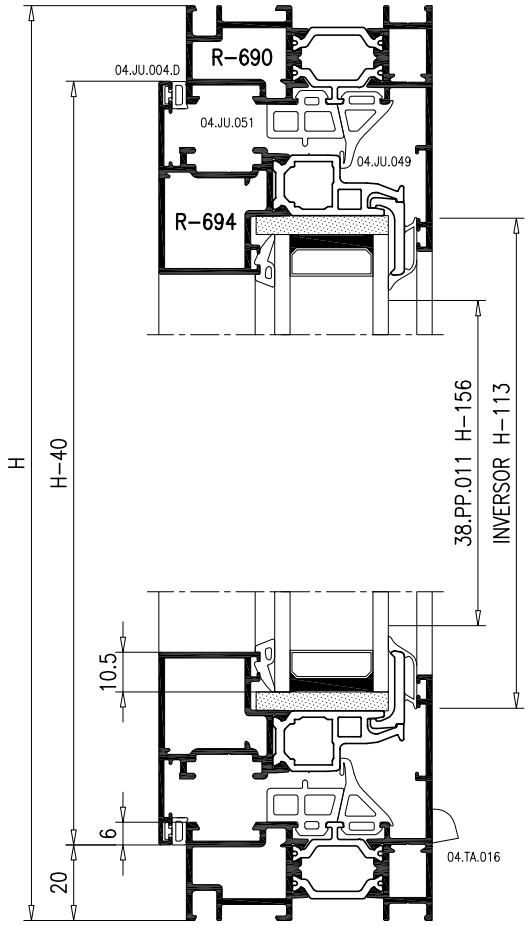

ACCESORIOS		UNIDADES	
REFERENCIA	DENOMINACION	P	O/B
04.APS.B11	Bisagra 80Kg	4	
04.APS.C01	Cremona Practicable	1	
04.APS.001	Kit de Cierre Hoja Practicable	1	
04.APS.002	Kit de Cierre Hoja Pasiva	1	
*04.OBS.020	Kit Base Ancho Hoja 360/1.400		1
*04.OBS.021	Kit Base Ancho Hoja 1.401/1.700		
*04.OBS.022	Compás Corto Ancho Hoja 360/509		1
*04.OBS.023	Compás Estándar Ancho Hoja 510/794		
*04.OBS.024	Compás Largo Ancho Hoja 795/1.201		
04.OBS.030	Kit de Bisagras Ambidiestras 110Kg		1
04.OBS.044	Kit de Bisagras Hoja Pasiva 80Kg		1
04.OBS.005	Cremona Oscilobatiente		1
04.TA.073	Juego Tapas Inversor	1	
04.ES.058	Escuadra Interior Marco	4	
04.ES.087	Escuadra Interior Hoja	8	
04.ES.063	Escuadra Exterior Marco/Hoja	12	
04.EA.014	Escuadra Alineamiento Marco	4	
04.EA.009	Escuadra Alineamiento Hoja	8	
04.TA.016	Tapa Desagüe	2	
04.JU.049	Junta Central	3H+2L-680	
04.JU.A49	Angulo Junta Central	4	
04.JU.004.D	Junta Interior	4H+2L-240	
04.JU.051	Junta Térmica	3H+2L-340	
04.JU.A11	Angulo Junquillo 38.PP.011	8	
04.JU.054	Junta Térmica Cámara de acrist. Hoja	4H+2L-890	
SEGUN VIDRIO	Junta Acristalamiento Interior	4H+2L-830	

*.D para aperturas a Dcha. / .I para aperturas a Izda.
Para anchos y altos de Hoja >1.400mm son necesarios puntos de cierre suplementarios

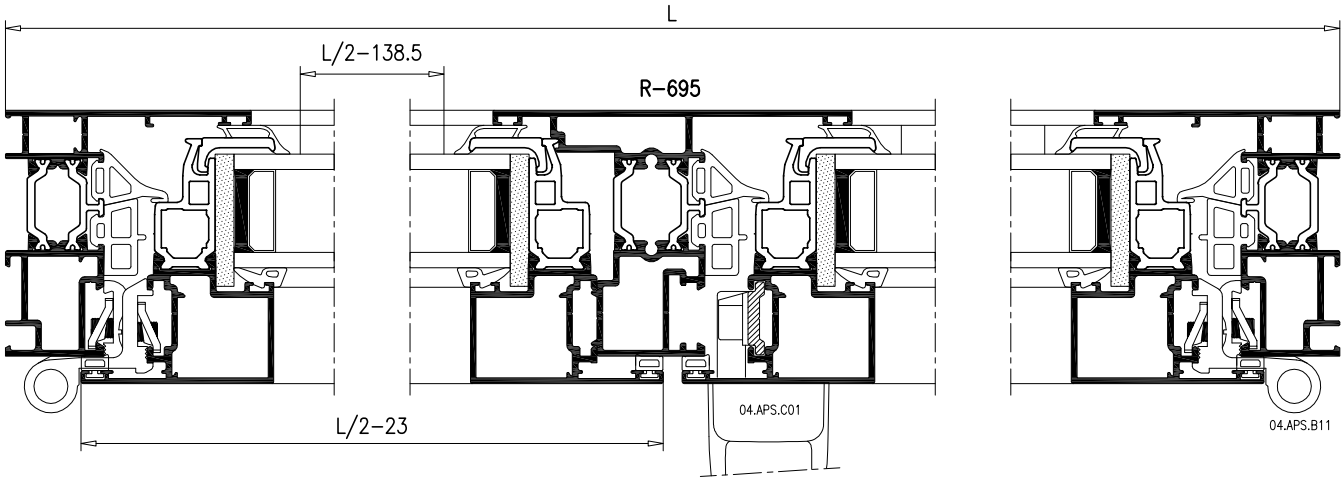

VENTANA 2 HOJAS+FIJO
PRACTICABLE Y OSCILOBATIENTE

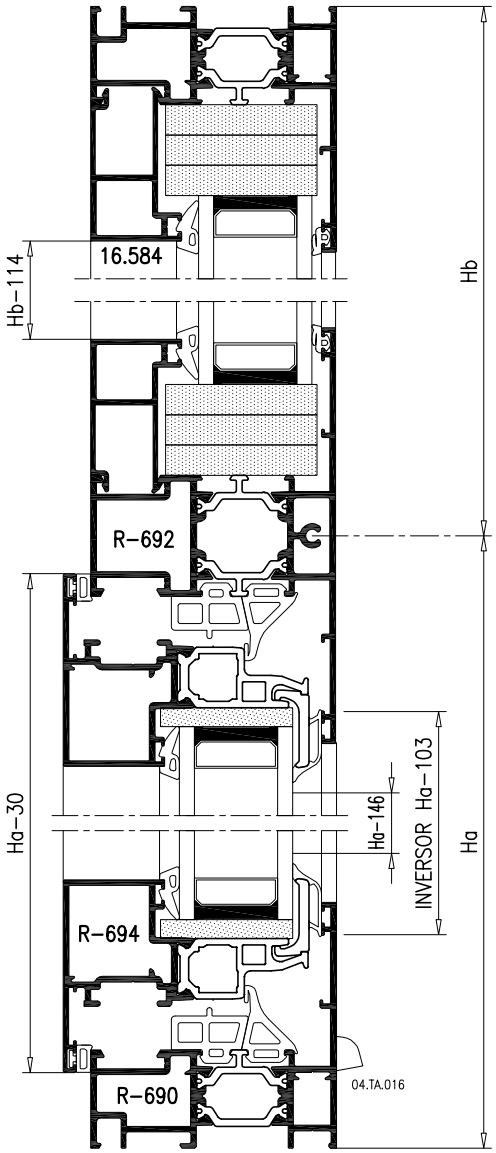

ACCESORIOS		UNIDADES	
REFERENCIA	DENOMINACION	P	O/B
04.APS.B11	Bisagra 80Kg	4	
04.APS.C01	Cremona Practicable	1	
04.APS.001	Kit de Cierre Hoja Practicable	1	
04.APS.002	Kit de Cierre Hoja Pasiva	1	
*04.OBS.020	Kit Base Ancho Hoja 360/1.400		1
*04.OBS.021	Kit Base Ancho Hoja 1.401/1.700		
*04.OBS.022	Compás Corto Ancho Hoja 360/509		1
*04.OBS.023	Compás Estándar Ancho Hoja 510/794		
*04.OBS.024	Compás Largo Ancho Hoja 795/1.201		
04.OBS.030	Kit de Bisagras Ambidiestras 110Kg		1
04.OBS.044	Kit de Bisagras Hoja Pasiva 80Kg		1
04.OBS.005	Cremona Oscilobatiente		1
04.TA.073	Juego Tapas Inversor	1	
04.ES.058	Escuadra Interior Marco	4	
04.ES.087	Escuadra Interior Hoja	8	
04.ES.063	Escuadra Exterior Marco/Hoja	12	
04.EA.014	Escuadra Alineamiento Marco	4	
04.EA.009	Escuadra Alineamiento Hoja	8	
04.TO.018	Tocho de Unión Pilastra	2	
04.TO.020.D	Tocho Alineamiento Pilastra Dcha.	2	
04.TO.020.I	Tocho Alineamiento Pilastra Izda.	2	
04.TA.016	Tapa Desagüe	4	
04.JU.049	Junta Central	3Ha+2L-660	
04.JU.A49	Angulo Junta Central	4	
04.JU.004.D	Junta Interior	4Ha+2L-170	
04.JU.051	Junta Térmica	3Ha+2L-320	
04.JU.A11	Angulo Junquillo 38.PP.011	4	
04.JU.054	Junta Térmica Cámara de acrist. Hoja	4Ha+2L-810	
04.JU.053	Junta Térmica Cámara de acrist. Fijo	6Hb+6L-850	
04.JA.001	Junta Acristalamiento Exterior	2Hb+2L-440	
SEGUN VIDRIO	Junta Acristalamiento Interior	4Ha+2L-850	

*.D para aperturas a Dcha. / .I para aperturas a Izda.
Para anchos y altos de Hoja >1.400mm son necesarios puntos de cierre suplementarios

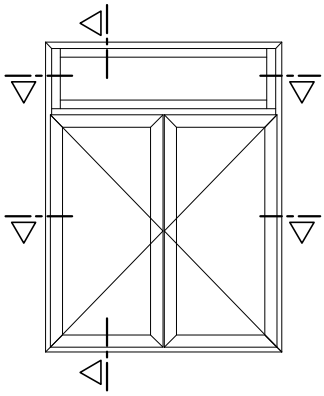

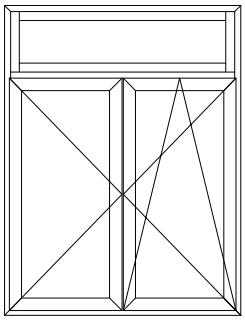

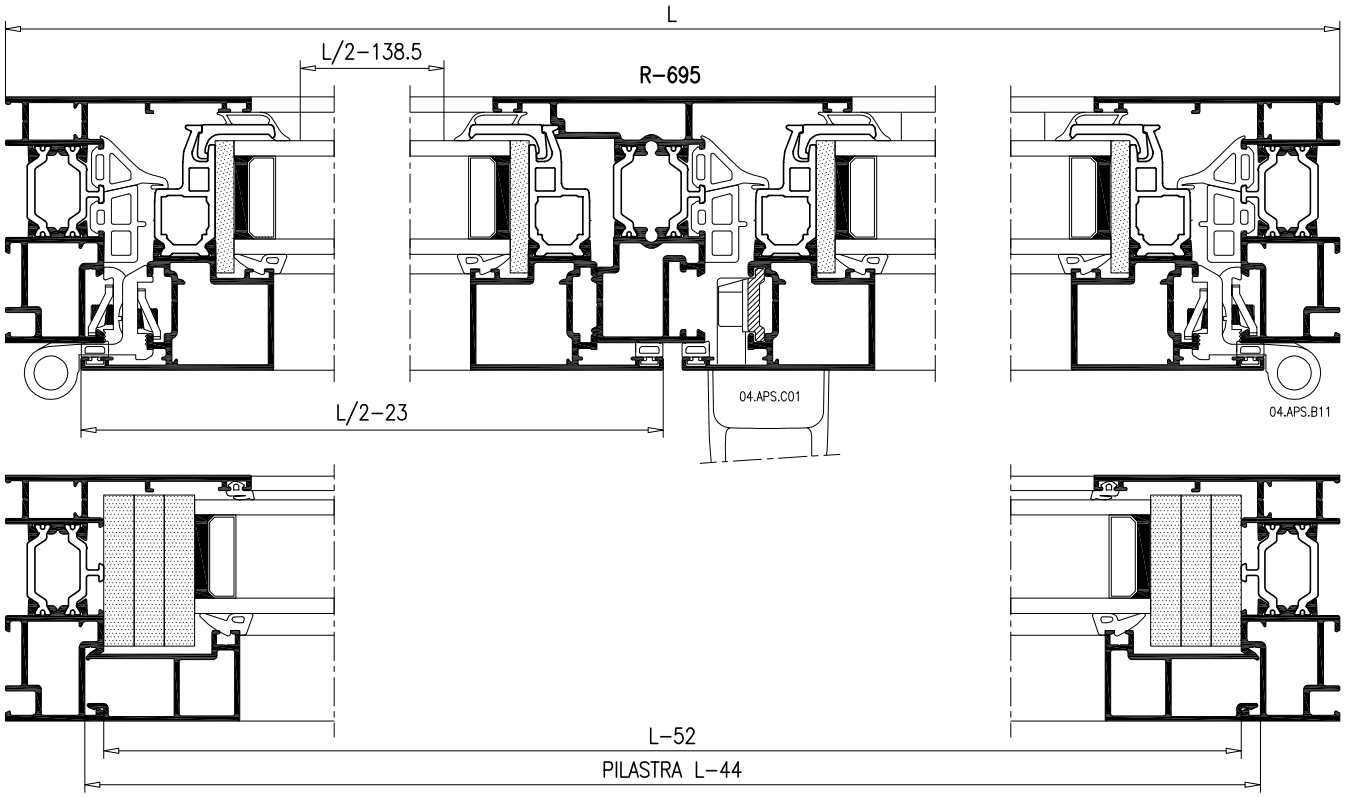

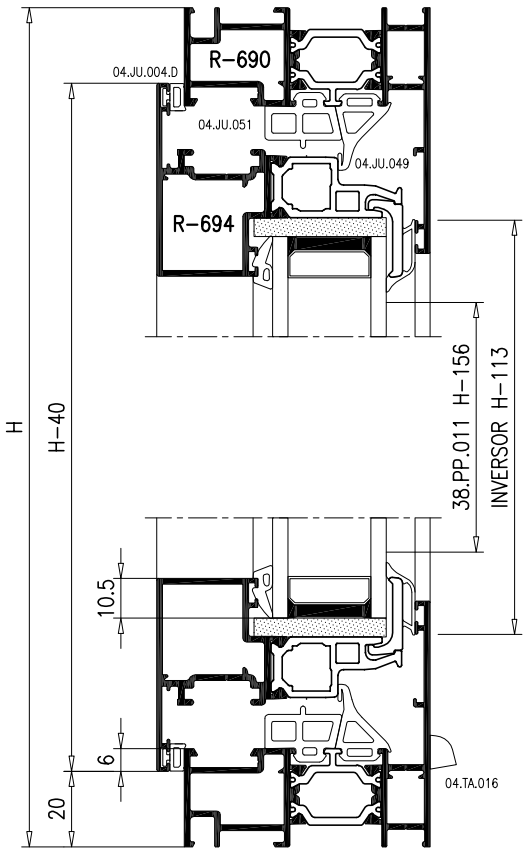

ACCESORIOS		UNIDADES	
REFERENCIA	DENOMINACION	P	O/B
04.APS.B11	Bisagra 80Kg	4	2
04.AP.B15	Bisagra 2° Hoja	2	2
04.APS.C01	Cremona Practicable	1	
04.APS.001	Kit de Cierre Hoja Practicable	1	
04.APS.002	Kit de Cierre Hoja Pasiva	2	
*04.OBS.020	Kit Base Ancho Hoja 360/1.400		1
*04.OBS.021	Kit Base Ancho Hoja 1.401/1.700		
*04.OBS.022	Compás Corto Ancho Hoja 360/509		1
*04.OBS.023	Compás Estándar Ancho Hoja 510/794		
*04.OBS.024	Compás Largo Ancho Hoja 795/1.201		
04.OBS.030	Kit de Bisagras Ambidiestras 110Kg		1
04.OBS.044	Kit de Bisagras Hoja Pasiva 80Kg		1
04.OBS.005	Cremona Oscilobatiente		1
04.TA.073	Juego Tapas Inversor	2	
04.ES.058	Escuadra Interior Marco	4	
04.ES.087	Escuadra Interior Hoja	12	
04.ES.063	Escuadra Exterior Marco/Hoja	16	
04.EA.014	Escuadra Alineamiento Marco	4	
04.EA.009	Escuadra Alineamiento Hoja	12	
04.TA.016	Tapa Desagüe	3	
04.JU.049	Junta Central	4H+2L-800	
04.JU.A49	Angulo Junta Central	4	
04.JU.004.D	Junta Interior	6H+2L-320	
04.JU.051	Junta Térmica	3H+2L-460	
04.JU.A11	Angulo Junquillo 38.PP.011	4	
04.JU.054	Junta Térmica Cámara de acrist. Hoja	6H+2L-1.240	
SEGUN VIDRIO	Junta Acristalamiento Interior	6H+2L-1.300	

*.D para aperturas a Dcha. / .I para aperturas a Izda.
Para anchos y altos de Hoja >1.400mm son necesarios puntos de cierre suplementarios

VENTANA 3 HOJAS PRACTICABLE Y OSCILOBATIENTE

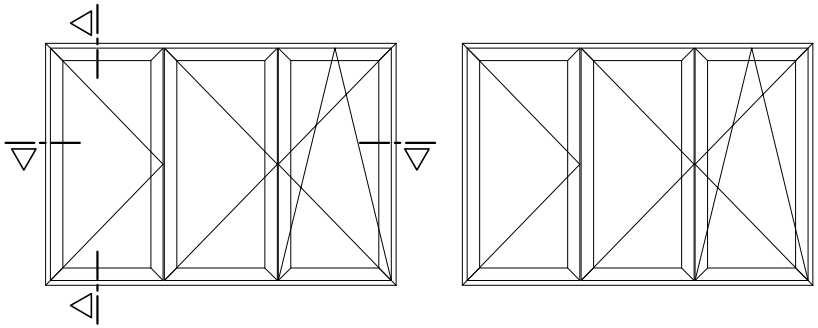

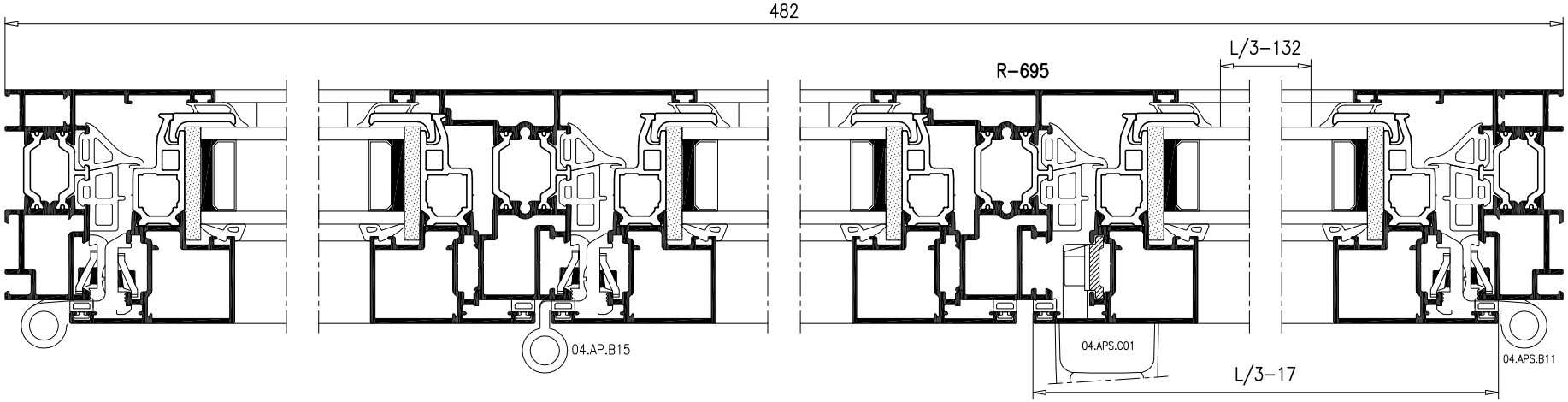

VENTANA ABATIBLE

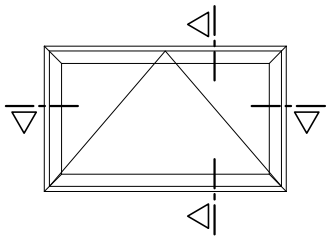

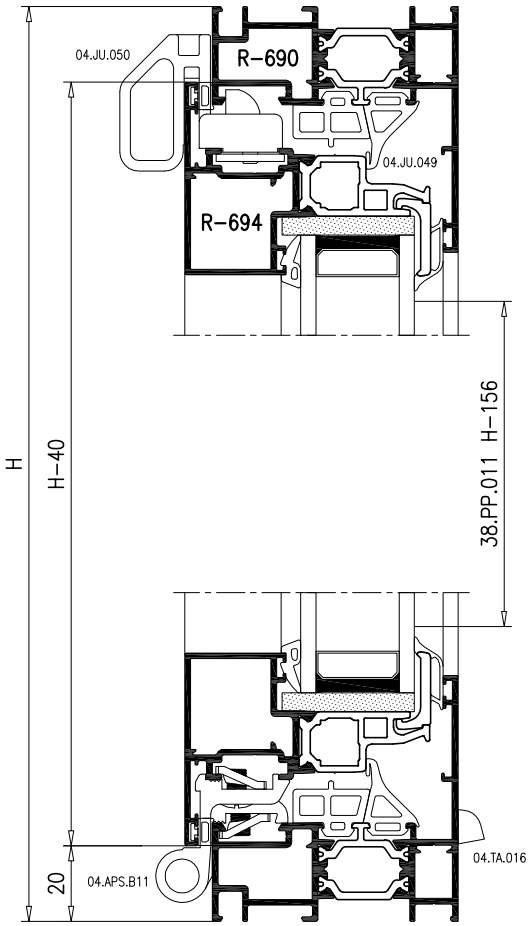

ACCESORIOS		
REFERENCIA	DENOMINACION	UNIDADES
04.APS.B11	Bisagra 80Kg	2
04.AP.G01	Cierre de golpete	1
04.APS.G01	Cierre de golpete con microventilación	
04.AP.G10	Mando a distancia	
04.AP.G02	Compás desmontable	2
* 04.AP.G04	Bisagra oculta	
04.ES.058	Escuadra Interior Marco	4
04.ES.062	Escuadra Interior Hoja	4
04.ES.087	Escuadra Exterior Marco/Hoja	8
04.EA.014	Escuadra Alineamiento Marco	4
04.EA.009	Escuadra Alineamiento Hoja	4
04.TA.016	Tapa Desagüe	2
04.JU.049	Junta Central	2H+2L-580
04.JU.A49	Angulo Junta Central	4
04.JU.004.D	Junta Interior	2H+2L-160
04.JU.051	Junta Térmica	2H+2L-240
04.JU.A11	Angulo Junquillo 38.PP.011	4
04.JU.054	Junta Térmica Cámara de acristalamiento	2H+2L-440
SEGUN VIDRIO	Junta Acristalamiento Interior	2H+2L-480

* Si se utilizan estas no son necesarias las bisagras 04.APS.B11
Con el Mando a distancia 04.AP.G10 no son necesarios ni 04.AP.G02 ni 04.AP.G04, ver características en Pag. 75HO-C11

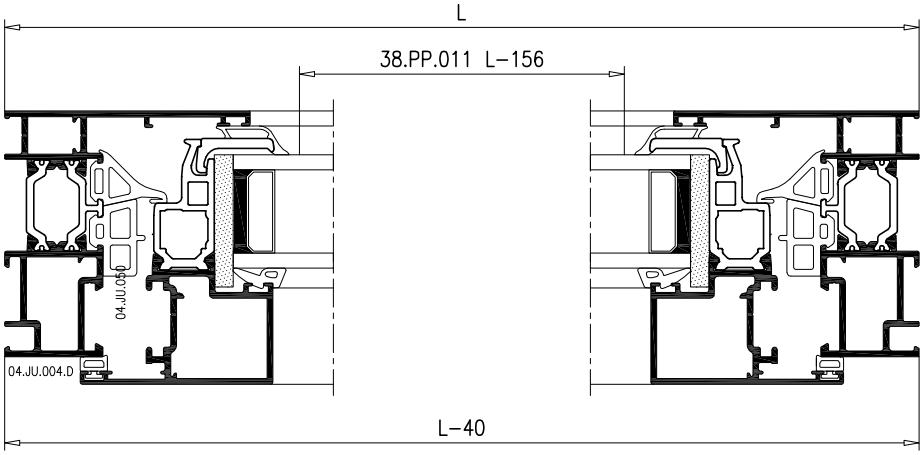

COMPACTO PERSIANA 120mm Y PREMARCO DE OBRA PARA CUALQUIER TIPOLOGIA DE VENTANA O BALCONERA

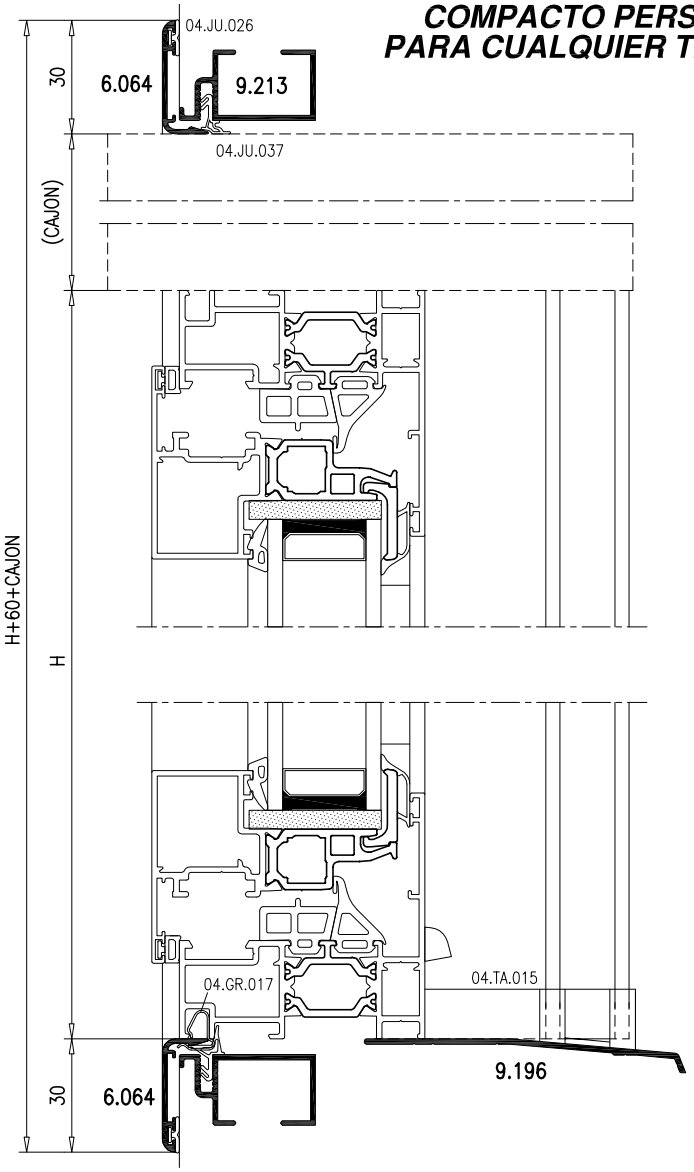

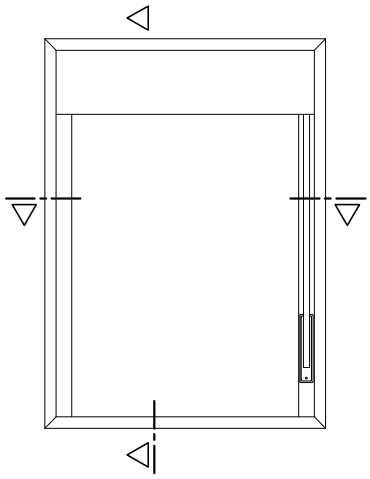

ACCESORIOS		
REFERENCIA	DENOMINACION	UNIDADES
04.GR.006	Grapa solape Guia compacto	4xml
04.GR.017	Grapa solape Marco	4xml
04.EA.004	Escuadra alineamiento solape	4
04.JU.026	Junta solape	Segun dimensiones
04.TA.015	Juego tapas guia compacto	1
04.ES.001.P	Escuadra Premarco obra	4
04.JU.037	Junta Premarco obra	Segun dimensiones
04.GR.004	Garra de anclaje	Segun dimensiones

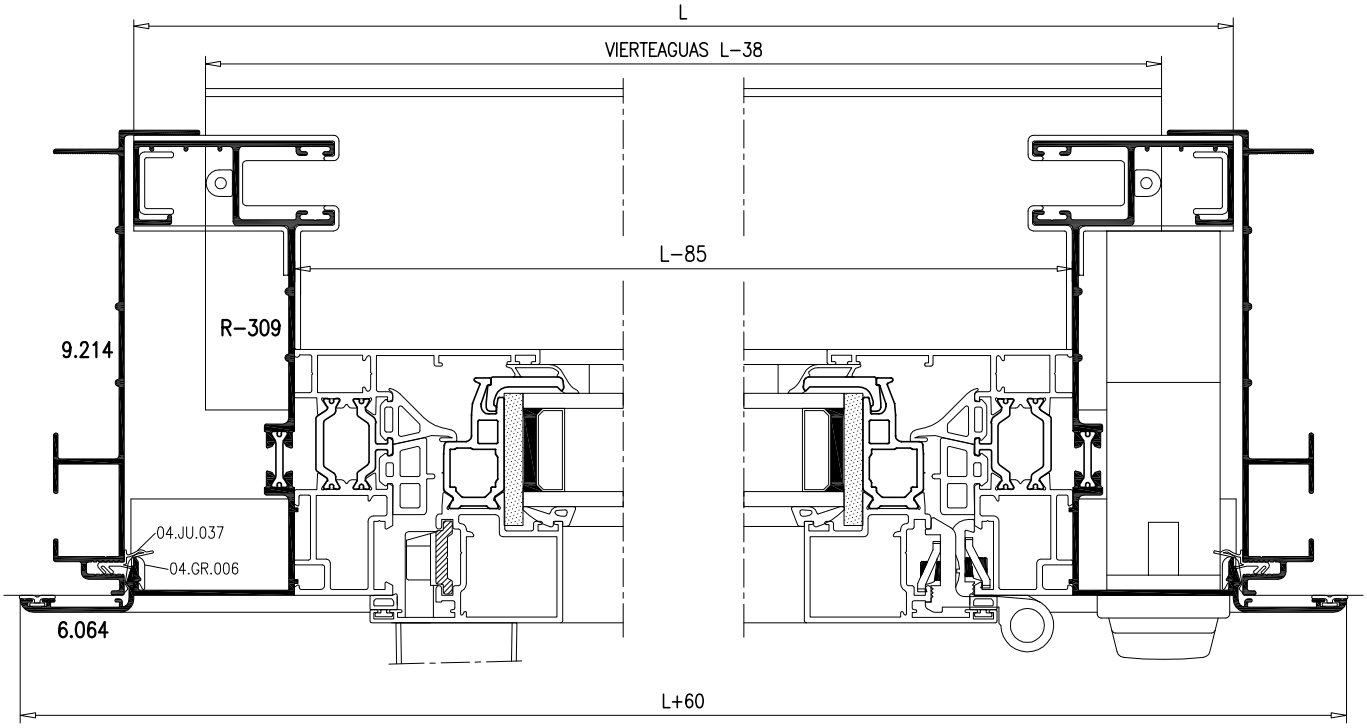

COMPACTO PERSIANA 150mm Y PREMARCO DE OBRA PARA CUALQUIER TIPOLOGIA DE VENTANA O BALCONERA

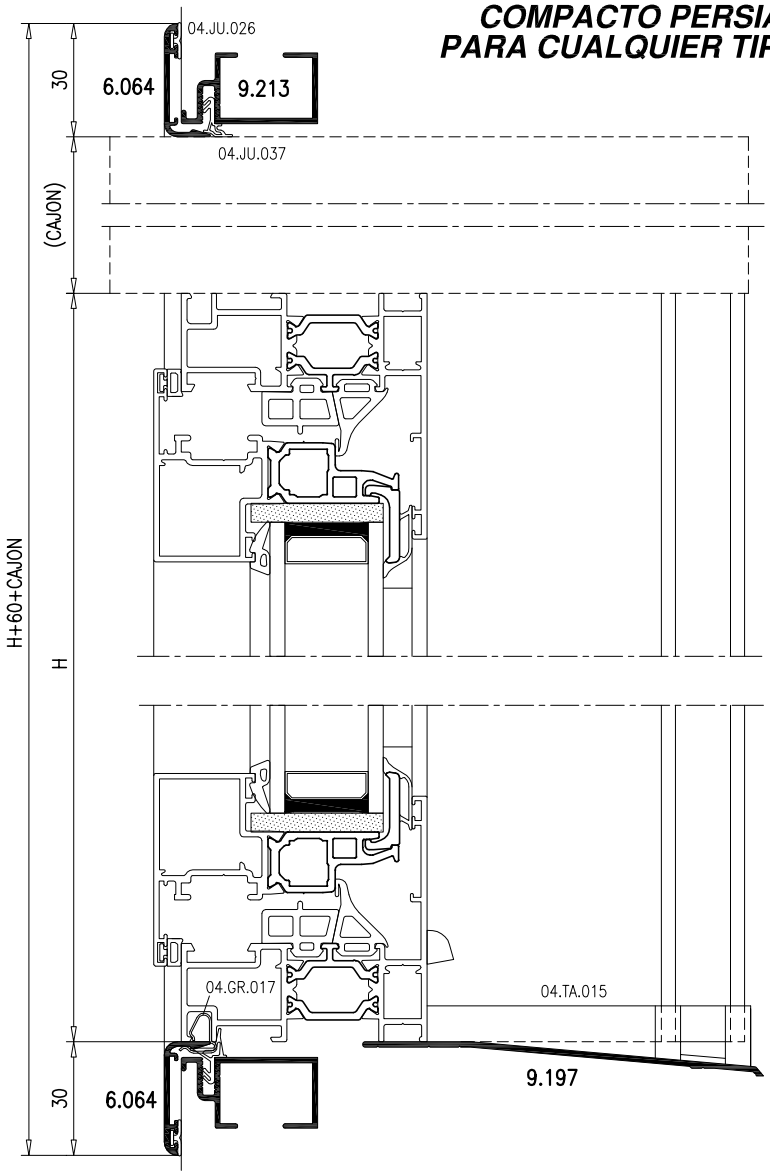

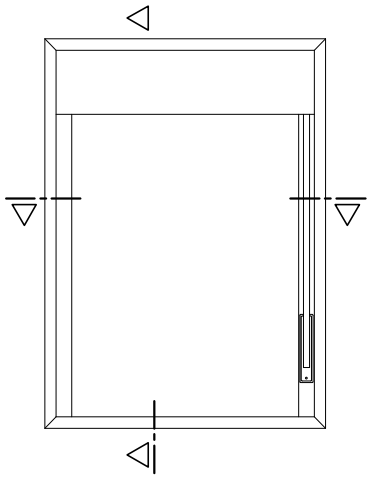

ACCESORIOS		
REFERENCIA	DENOMINACION	UNIDADES
04.GR.006	Grapa solape Guia compacto	4xml
04.GR.017	Grapa solape Marco	4xml
04.EA.004	Escuadra alineamiento solape	4
04.JU.026	Junta solape	Segun dimensiones
04.TA.015	Juego tapas guia compacto	1
04.ES.001.P	Escuadra Premarco obra	4
04.JU.037	Junta Premarco obra	Segun dimensiones
04.GR.004	Garra de anclaje	Segun dimensiones

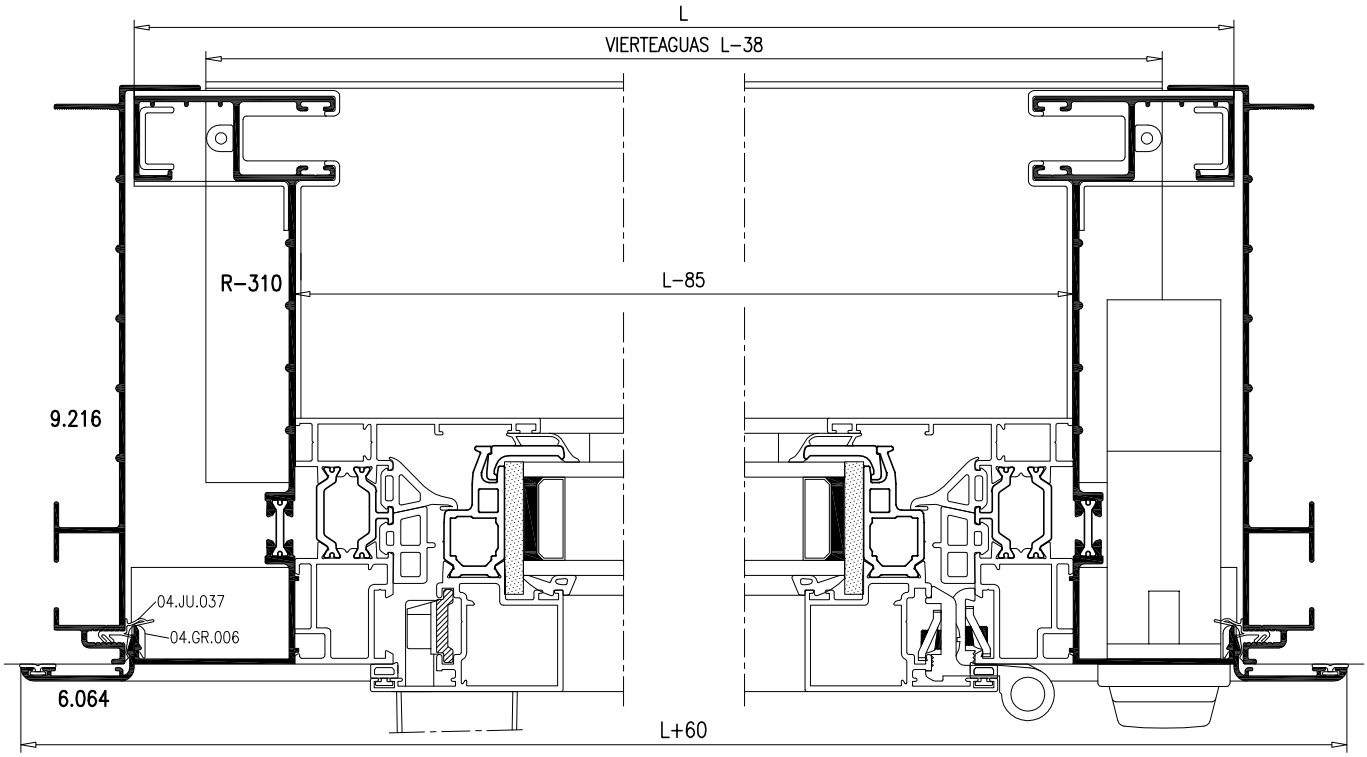

Montaje de Cremona de Apertura Interior 04.APS.C01

HOJA PASIVA 04.APS.002

HOJA ACTIVA 04.APS.001

Cerraderos de Zamak diseñados para dar la presión de cierre necesaria tanto en Hoja Activa como Pasiva, sin necesidad de regulaciones.

Terminal superior de mayor longitud para permitir la colocación de cerradero en apertura Oscilobatiente.

Terminales de Zamak con sistema de presión contra la caja del perfil de poliamida que evita vibraciones y ruidos, ajustando la presión de cierre.

H2-140

3er Punto de Cierre a la altura de la cremona sobre marco lateral o inversor, en caos de 2 hojas, que además permite el bloqueo de la Microventilación.

04.APS.002 con pulsadroes manuales ó 04.APS.003 con pulsadores de leva Ambos Kits válidos tanto para aperturas PRACTICABLES como OSCILOBATIENTES.

MICROVENTILACION
Abrir levemente la hoja y accionar la cremona a la posición cerrado, se mantine una aperura de 5/6mm que permite una ventilación controlada con la hoja totalmente bloqueada.

H1-140

3.686
ó
38.PP.004

04.APS.C01

H2

104

H1

R-762/R-763

Cerraderos marcados para colocación Hoja Dcha. Activa e Izda. Pasiva, en caso contrario invertir su posición.

El mecanizado de la hoja para la Cremona y los taladros de la pletina falleba se realizan con el troquel 04.TRO.NP

Montaje de Pasador Bidireccional 04.APS.008 + 04.APS.007 en Hoja Pasiva

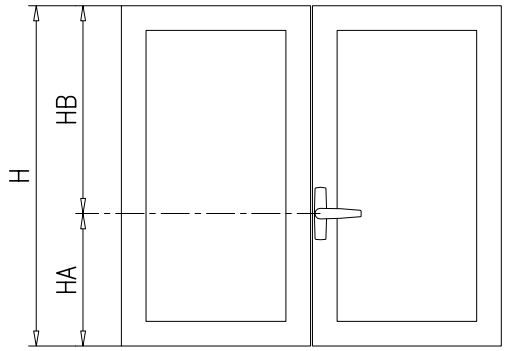

	PRACTICABLE	OSCILOBATIENTE
HA Mínima:	200	350
H Mínima:	650	800

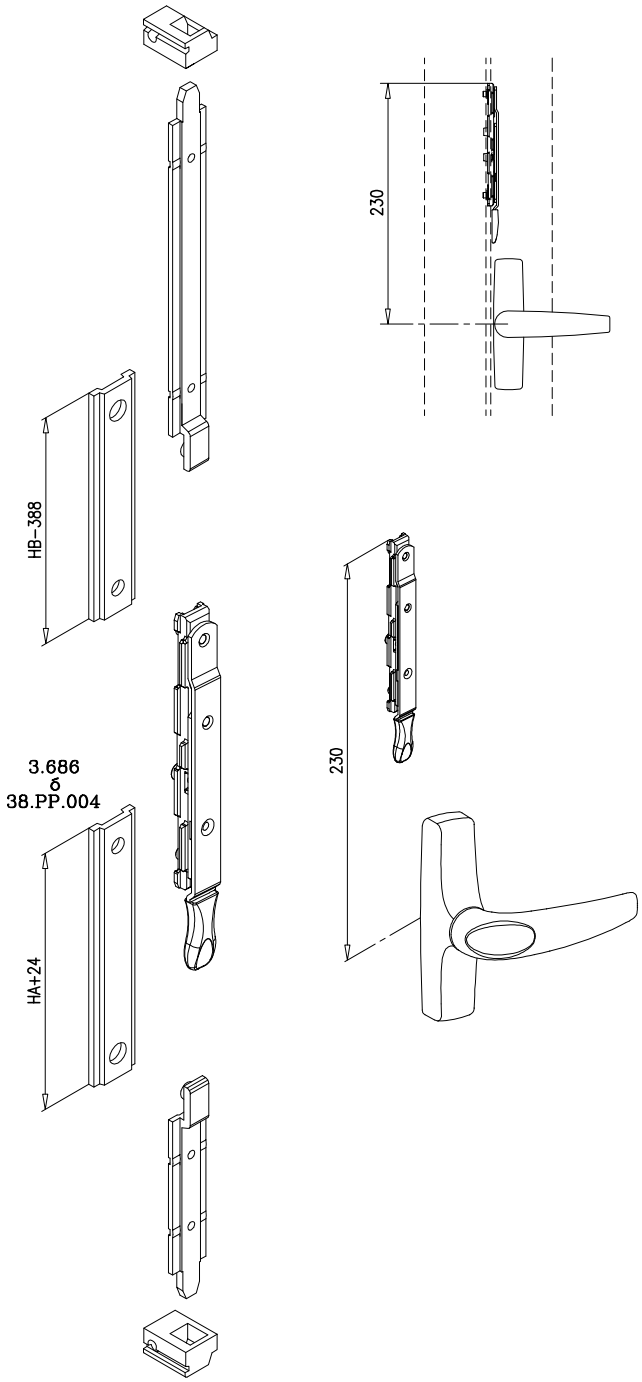

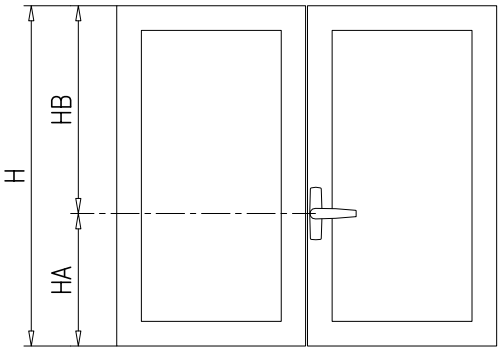

	PRACTICABLE	OSCILOBATIENTE
HA Mínima:	330	590
H Mínima:	610	870

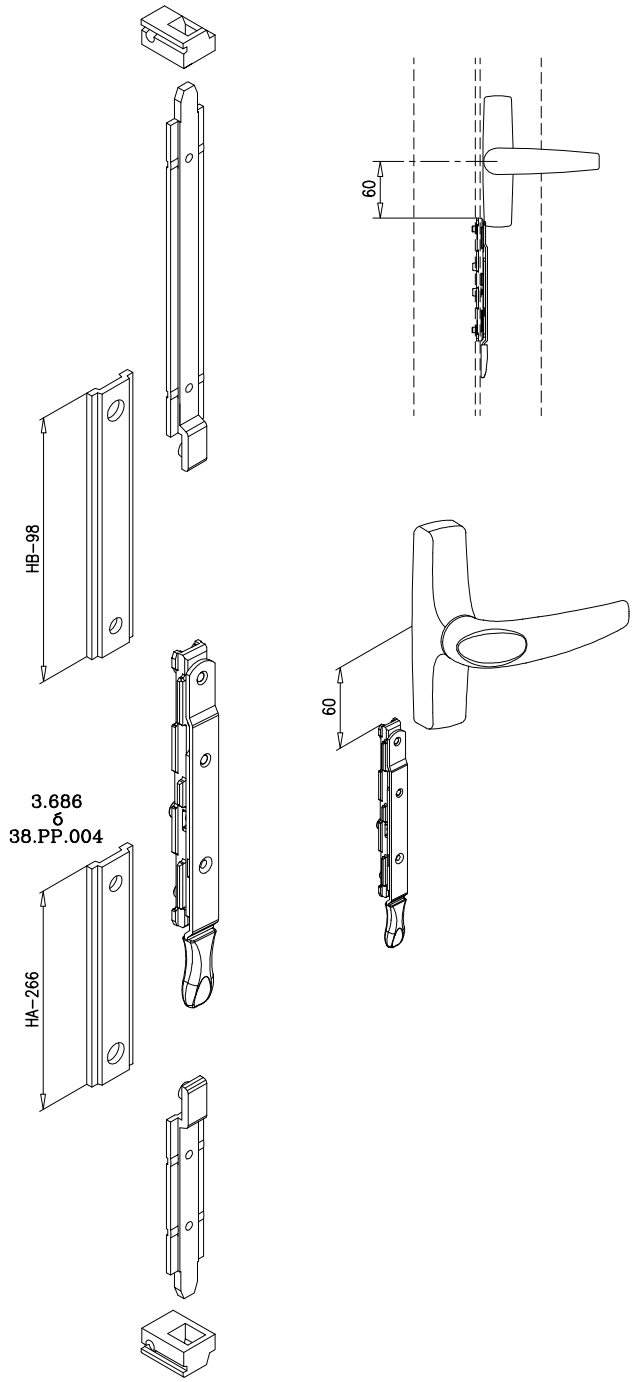

Montaje de Cierre Perimetral 04.APS.008 + 04.APS.009 en Hoja Pasiva

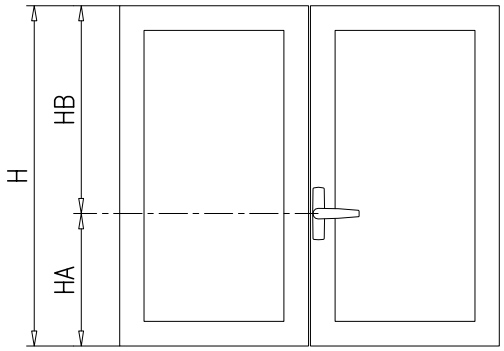

	PRACTICABLE Y OSCILOBATIENTE
HA Mínima:	350
H Mínima:	800

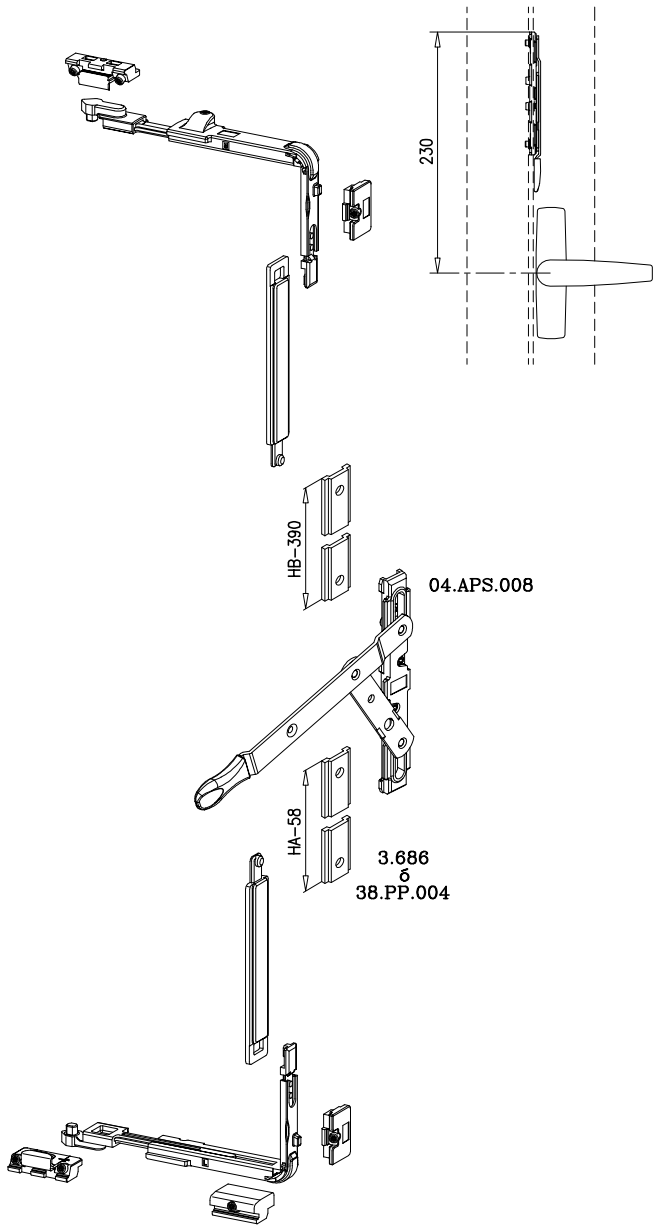

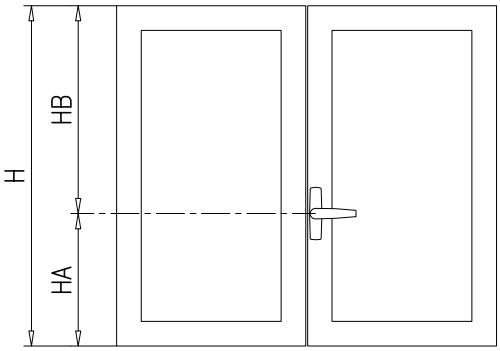

	PRACTICABLE Y OSCILOBATIENTE
HA Mínima:	560
H Mínima:	800

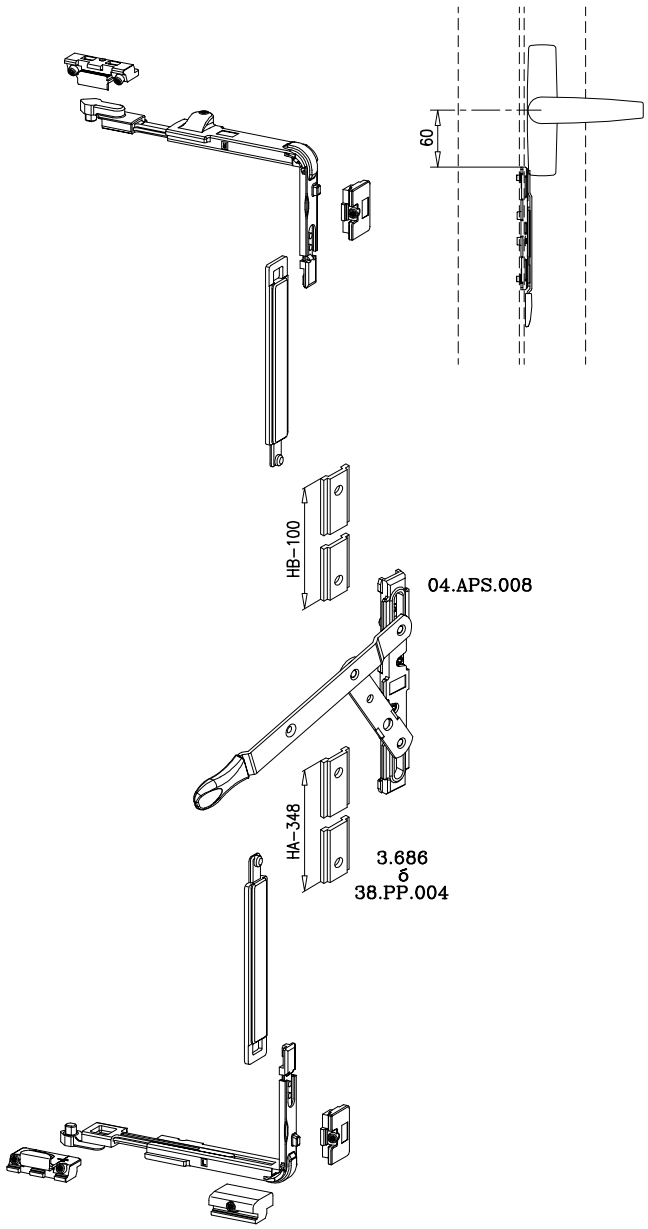

Se pueden añadir tantos puntos de cierre como sea necesario en la horizontal Superior e Inferior utilizando la pletina falleba 3.686 ó 38.PP.004, el punto de cierre regulable 04.AP.005 y el cerradero 04.AP.006

HERRAJE OSCILOBATIENTE

SIN MEDIR, SIN CALCULOS, SIN CORTAR NI TALADRAR, MONTAJE SIMPLE Y SIN POSIBILIDAD DE ERROR.

Todos los elementos se introducen frontalmente; no es necesario mecanizar la hoja en los ángulos.
Las pletinas son modulares; no son necesarios cálculos ni mediciones no es necesario cortarlas ni taladrarlas
Todos los elemensos se suministran premontados y se auto posicionan; todas las fases del montaje son sencillas e intuitivas
Solo son necesarias 2 llaves Allen para el montaje de 2,5 y 3mm.
Regulable en 3 direcciones, regulaciones facilmente accesibles y sin desmontar la hoja
Altura de Hoja 590/2700mm. Ancho de Hoja 360/1700mm
3 tipos de bisagra para distintos soportes, 110–140–170Kg, manteniendo el resto del herraje. (EN 13126–8:2006)
Micro–ventilación con bloqueo incluida.
Apertura de compás limitable.
El herraje se suministra bloqueado, una vez posicionadas todas las piezas se fijan los prisioneros que taladran la pletina (rapidez y ausencia de juegos), se evitan todos los posibles errores de montaje, se pueden montar marcos y hojas por separado, una vez colocada la hoja sobre el marco, al accionar la cremona a posición cerrado, el herraje se desbloquea y actua.

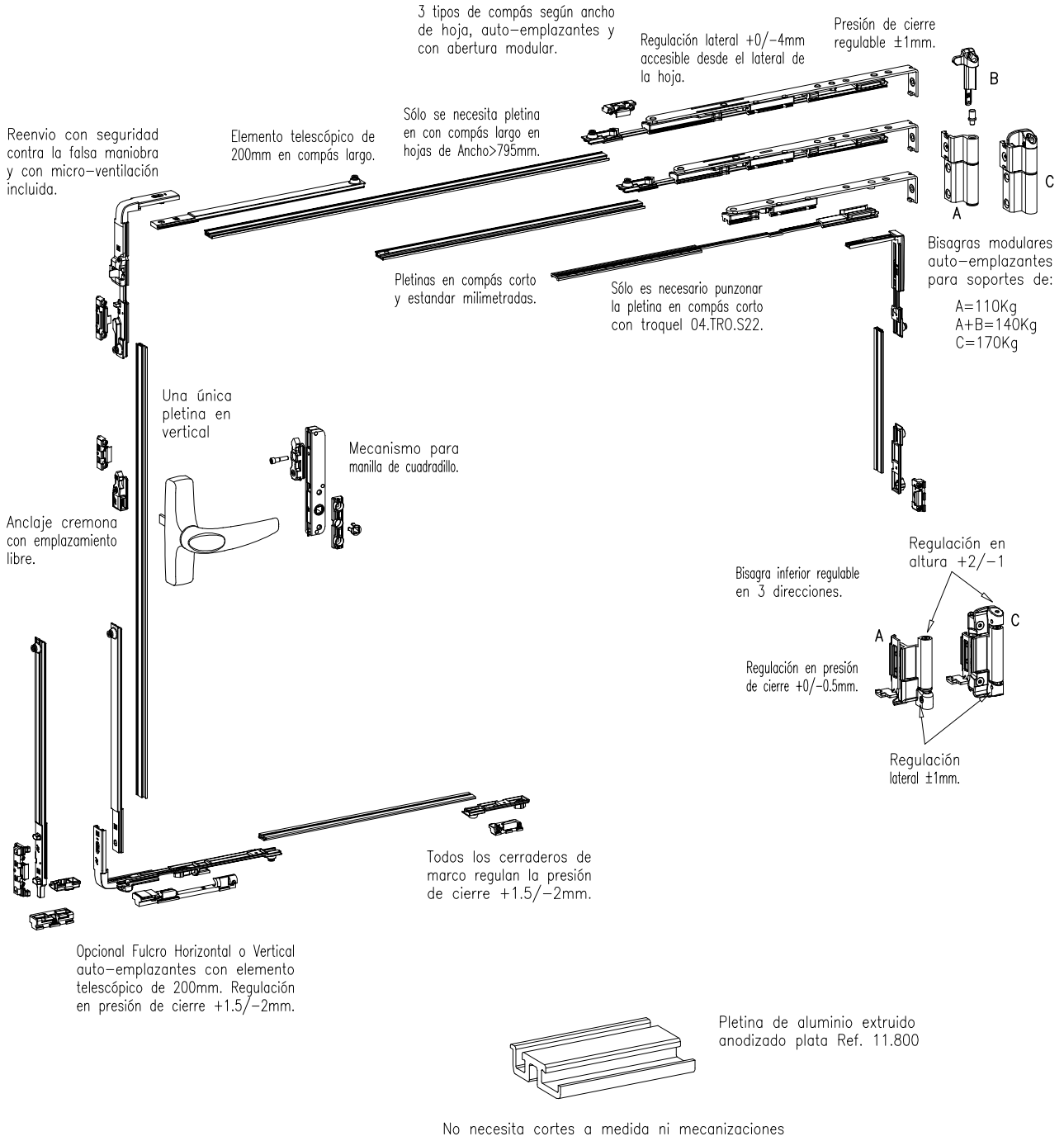

HERRAJE OSCILOBATIENTE
Para cerramientos de 1 y 2 HOJAS

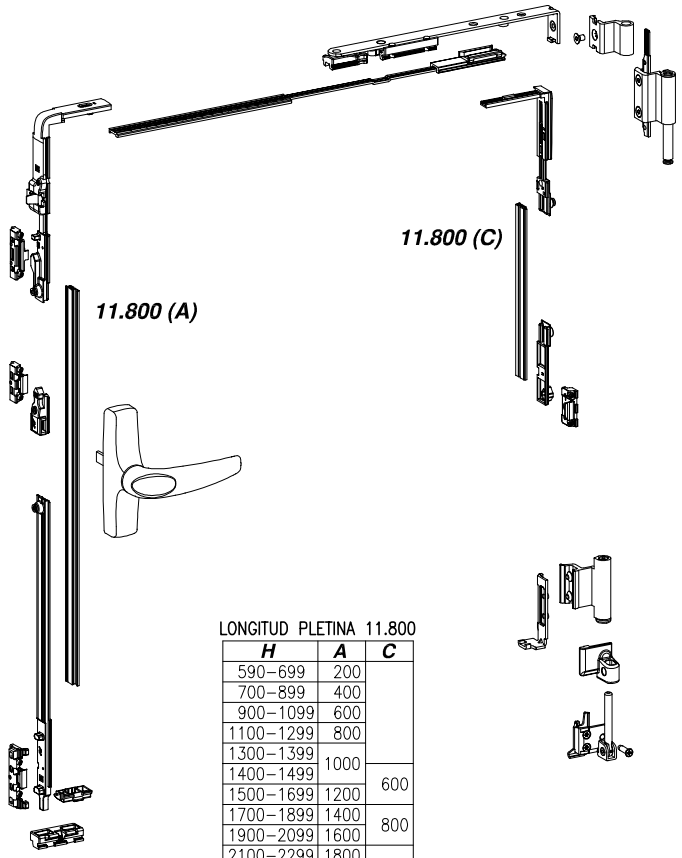

Hoja Activa L = 360- 509
H = 590-2700

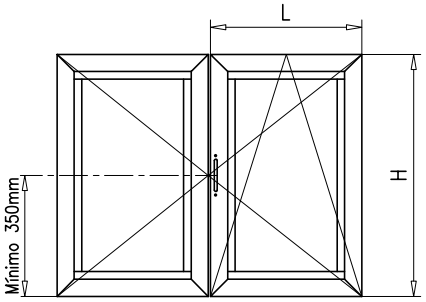

LONGITUD PLETINA 11.800

H	A	C
590–699	200	
700–899	400	
900–1099	600	
1100–1299	800	
1300–1399	1000	
1400–1499		600
1500–1699	1200	
1700–1899	1400	800
1900–2099	1600	
2100–2299	1800	1000
2300–2499	2000	
2500–2700	2200	1200

REFERENCIAS NECESARIAS SEGUN ALTURA DE HOJA EN MM.

			590 1.400	1.401 2.700
HOJA ACTIVA DERECHA	04.OBS.020.D	Kit base fulcro vertical DCHA.	1	
	04.OBS.022.D	Compás Corto DCHA.	1	
	04.OBS.005	Cremona	1	
	04.OBS.030 *	Kit de bisagras Ambidistras 110Kg	1	
	04.OBS.028.D	Kit de cierres suplementarios verticales DCHA.		1
HOJA PASIVA IZQUIERDA	04.OBS.030	Kit de bisagras Ambidistras 110Kg	1	
	04.OBS.034.I	Soporte inferior IZDA	1	
	04.OBS.035.I	Soporte Superior IZDA	1	
	04.APS.002	Kit de Cierre Hoja Pasiva	1	
	04.AP.017	Cierre suplementario lado bisagras		1

* Para pesos de hoja de hasta 140Kg incluir la Ref. 04.OBS.031
* Para pesos de hoja de hasta 170Kg sustituir la Ref. 04.OBS.030 por la 04.OBS.032+04.OBS.033

HERRAJE OSCILOBATIENTE
Para cerramientos de 1 y 2 HOJAS

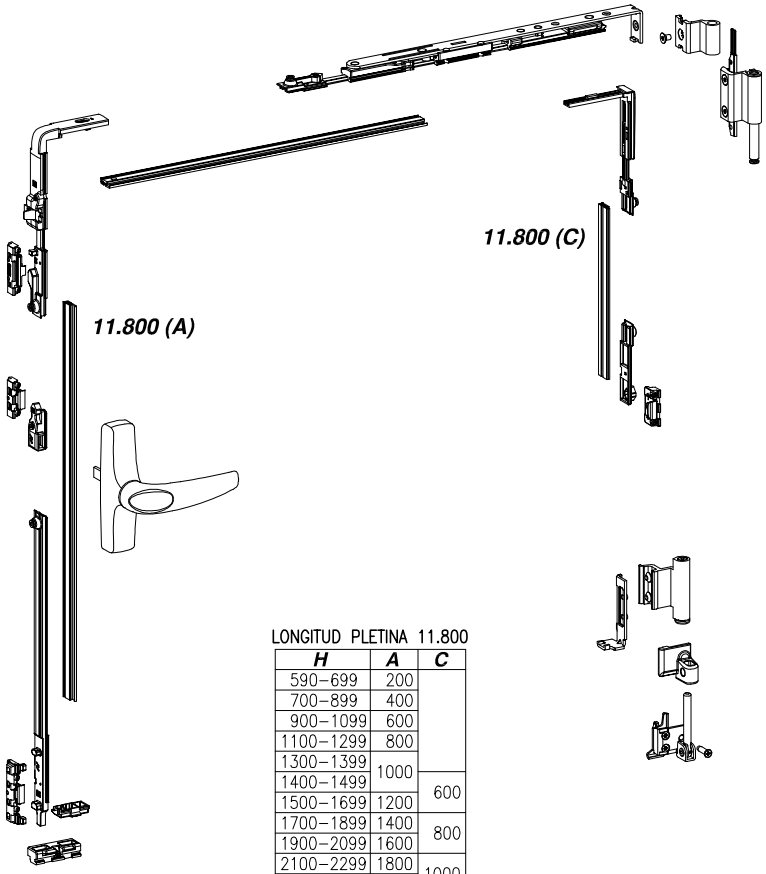

Hoja Activa L = 510- 794
H = 590-2700

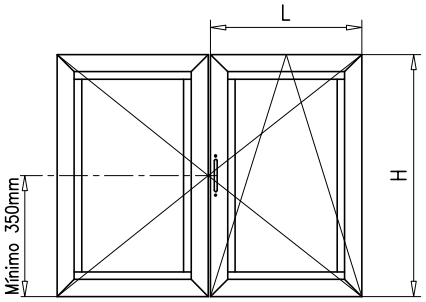

LONGITUD PLETINA 11.800

H	A	C
590–699	200	
700–899	400	
900–1099	600	
1100–1299	800	
1300–1399	1000	
1400–1499		600
1500–1699	1200	
1700–1899	1400	800
1900–2099	1600	
2100–2299	1800	1000
2300–2499	2000	
2500–2700	2200	1200

REFERENCIAS NECESARIAS SEGUN ALTURA DE HOJA EN MM.

			590 1.400	1.401 2.700
HOJA ACTIVA DERECHA	04.OBS.020.D	Kit base fulcro vertical DCHA.	1	
	04.OBS.023.D	Compás Estándar DCHA.	1	
	04.OBS.005	Cremona	1	
	04.OBS.030 *	Kit de bisagras Ambidistras 110Kg	1	
	04.OBS.028.D	Kit de cierres suplementarios verticales DCHA.		1
HOJA PASIVA IZQUIERDA	04.OBS.030	Kit de bisagras Ambidistras 110Kg	1	
	04.OBS.034.I	Soporte inferior IZDA	1	
	04.OBS.035.I	Soporte Superior IZDA	1	
	04.APS.002	Kit de Cierre Hoja Pasiva	1	
	04.AP.017	Cierre suplementario lado bisagras		1

* Para pesos de hoja de hasta 140Kg incluir la Ref. 04.OBS.031
* Para pesos de hoja de hasta 170Kg sustituir la Ref. 04.OBS.030 por la 04.OBS.032+04.OBS.033

HERRAJE OSCILOBATIENTE
Para cerramientos de 1 y 2 HOJAS

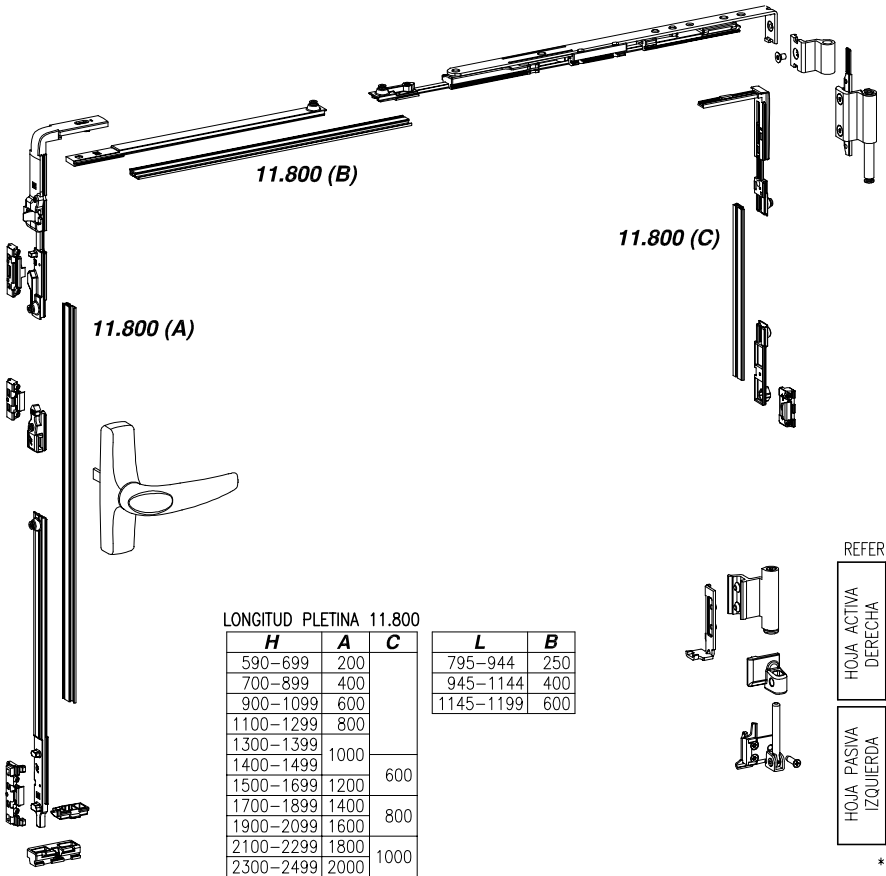

Hoja Activa L = 795-1200
H = 590-2700

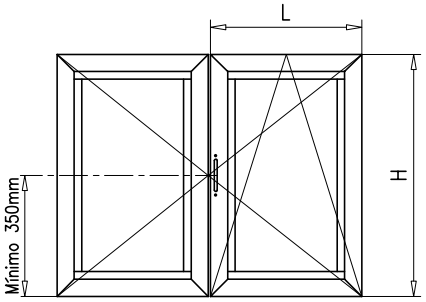

LONGITUD PLETINA 11.800

H	A	C
590–699	200	
700–899	400	
900–1099	600	
1100–1299	800	
1300–1399	1000	
1400–1499		600
1500–1699	1200	
1700–1899	1400	800
1900–2099	1600	
2100–2299	1800	1000
2300–2499	2000	
2500–2700	2200	1200

L	B
795–944	250
945–1144	400
1145–1199	600

REFERENCIAS NECESARIAS SEGUN ALTURA DE HOJA EN MM.			590 1.400	1.401 2.700
HOJA ACTIVA DERECHA	04.OBS.020.D	Kit base fulcro vertical DCHA.	1	
	04.OBS.024.D	Compás Largo DCHA.	1	
	04.OBS.005	Cremona	1	
	04.OBS.030 *	Kit de bisagras Ambidistras 110Kg	1	
	04.OBS.028.D	Kit de cierres suplementarios verticales DCHA.		1
HOJA PASIVA IZQUIERDA	04.OBS.030	Kit de bisagras Ambidistras 110Kg	1	
	04.OBS.034.I	Soporte inferior IZDA	1	
	04.OBS.035.I	Soporte Superior IZDA	1	
	04.APS.002	Kit de Cierre Hoja Pasiva	1	
	04.AP.017	Cierre suplementario lado bisagras		1

* Para pesos de hoja de hasta 140Kg incluir la Ref. 04.OBS.031
* Para pesos de hoja de hasta 170Kg sustituir la Ref. 04.OBS.030 por la 04.OBS.032+04.OBS.033

HERRAJE OSCILOBATIENTE
Para cerramientos de 1 y 2 HOJAS

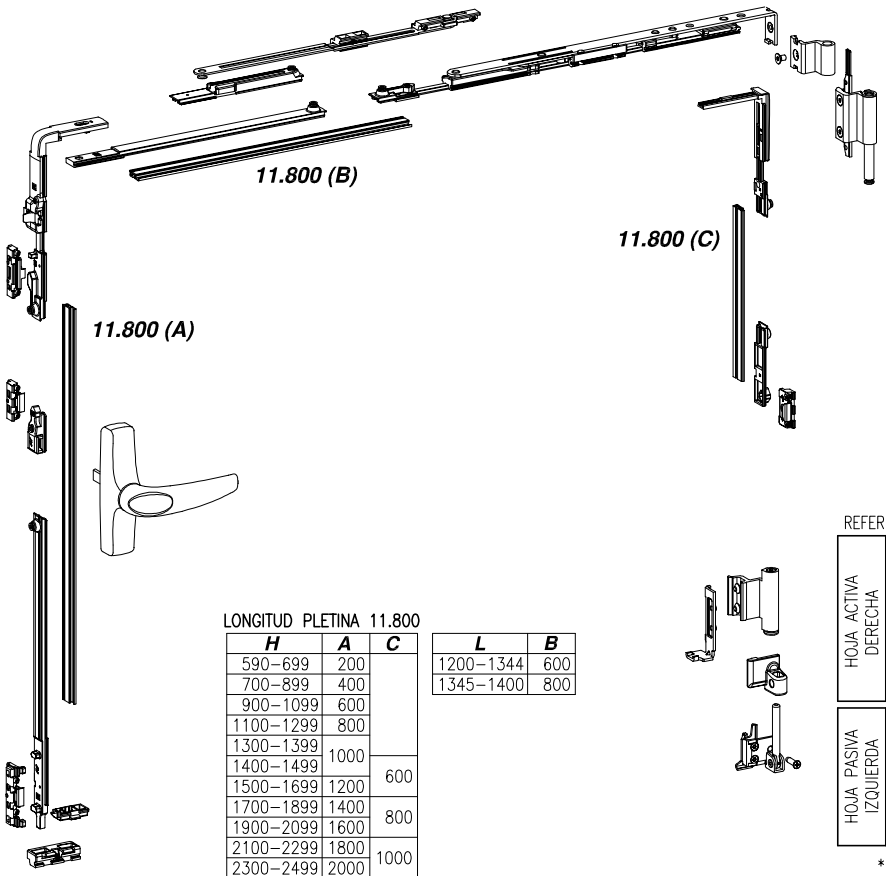

Hoja Activa L =1201-1400
H = 590-2700

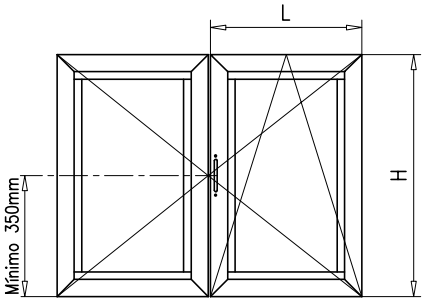

LONGITUD PLETINA 11.800

H	A	C
590–699	200	
700–899	400	
900–1099	600	
1100–1299	800	
1300–1399	1000	
1400–1499		600
1500–1699	1200	
1700–1899	1400	800
1900–2099	1600	
2100–2299	1800	1000
2300–2499	2000	
2500–2700	2200	1200

L	B
1200–1344	600
1345–1400	800

REFERENCIAS NECESARIAS SEGUN ALTURA DE HOJA EN MM.			590 1.400	1.401 2.700
HOJA ACTIVA DERECHA	04.OBS.020.D	Kit base fulcro vertical DCHA.	1	
	04.OBS.024.D	Compás Largo DCHA.	1	
	04.OBS.025.D	Compás Suplementario DCHA.	1	
	04.OBS.005	Cremona	1	
	04.OBS.030 *	Kit de bisagras Ambidistras 110Kg	1	
	04.OBS.028.D	Kit de cierres suplementarios verticales DCHA.		1
HOJA PASIVA IZQUIERDA	04.OBS.030	Kit de bisagras Ambidistras 110Kg	1	
	04.OBS.034.I	Soporte inferior IZDA	1	
	04.OBS.035.I	Soporte Superior IZDA	1	
	04.APS.002	Kit de Cierre Hoja Pasiva	1	
	04.AP.017	Cierre suplementario lado bisagras		1

* Para pesos de hoja de hasta 140Kg incluir la Ref. 04.OBS.031
* Para pesos de hoja de hasta 170Kg sustituir la Ref. 04.OBS.030 por la 04.OBS.032+04.OBS.033

HERRAJE OSCILOBATIENTE
Para cerramientos de 1 y 2 HOJAS

REFERENCIAS NECESARIAS SEGUN ALTURA DE HOJA EN MM.			590 1.400	1.401 2.700
HOJA ACTIVA DERECHA	04.0BS.021.D	Kit base fulcro horizontal DCHA.	1	
	04.0BS.024.D	Compás Largo DCHA.	1	
	04.0BS.025.D	Compás Suplementario DCHA.	1	
	04.0BS.005	Cremona	1	
	04.0BS.030 *	Kit de bisagras Ambidistras 110Kg	1	
	04.0BS.028.D	Kit de cierres suplementarios verticales DCHA.		1
	04.0BS.029.D	Kit de cierres suplementarios horizontales DCHA.	1	
HOJA PASIVA IZQUIERDA	04.0BS.030	Kit de bisagras Ambidistras 110Kg	1	
	04.0BS.034.I	Soporte inferior IZDA	1	
	04.0BS.035.I	Soporte Superior IZDA	1	
	04.APS.002	Kit de Cierre Hoja Pasiva	1	
	04.AP.017	Cierre suplementario lado bisagras		1

* Para pesos de hoja de hasta 140Kg incluir la Ref. 04.0BS.031
* Para pesos de hoja de hasta 170Kg sustituir la Ref. 04.0BS.030 por la 04.0BS.032+04.0BS.033

Hoja Activa L =1401-1700
H = 590-2700

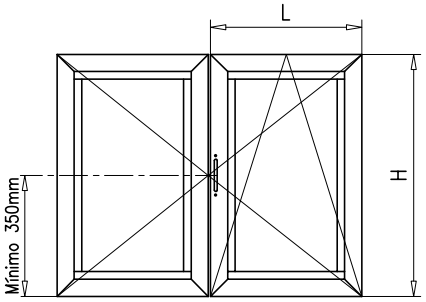

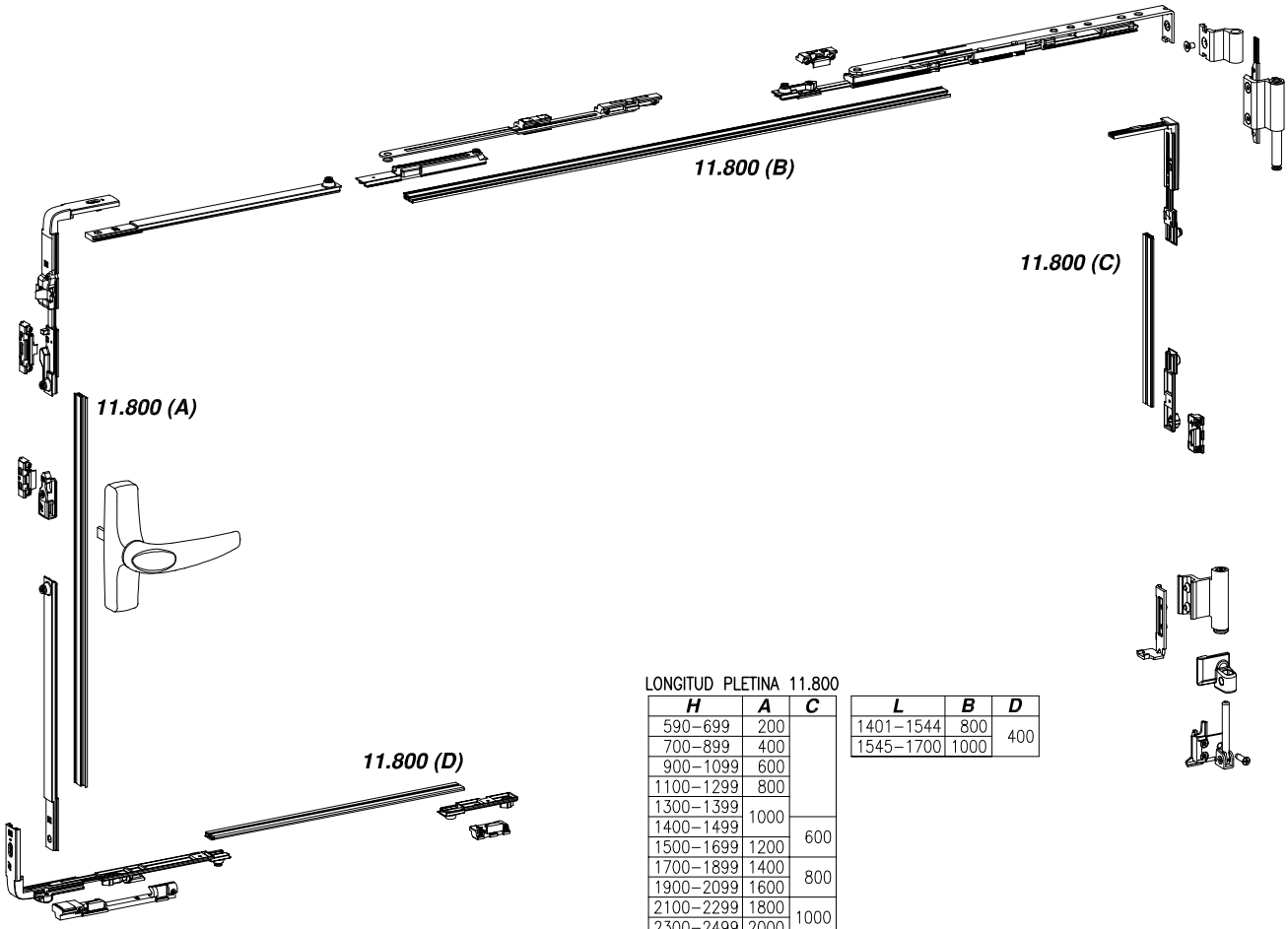

LONGITUD PLETINA 11.800

H	A	C
590–699	200	
700–899	400	
900–1099	600	
1100–1299	800	
1300–1399	1000	
1400–1499		600
1500–1699	1200	
1700–1899	1400	800
1900–2099	1600	
2100–2299	1800	1000
2300–2499	2000	
2500–2700	2200	1200

L	B	D
1401–1544	800	400
1545–1700	1000	

HERRAJE OSCILOBATIENTE OCULTO

CARACTERISTICAS PRINCIPALES:

Estética y funcionalidad; Al ocultar las bisagras la estética del cerramiento cambia totalmente. Despareces el problema de los acabados reduciendo los stocks. Campo de aplicación máximo con anchura de hasta 1.700mm y altura hasta 2.800mm. Soporte de hasta 100Kg garantizado según test RAL y nuevas normas europeas. Instalación rápida y facil, utilizando prisioneros premontados. Permite una rotación de la hoja de 110° y ofrece un sistema de enganche y desenganche de la hoja muy cómodo que hace más simple el ensamblaje del cerramiento.
Regulación optima en las 3 direcciones; regulación de la luz tanto en la bisagra superior como en la inferior, regulación vertical sobre prisionero premontado, y regulación de la presión de cierre a través de la bisagra superior y de todos los cerraderos, evitando de esta manera posibles holguras.

H \ L	450	500	600	621	700	800	900	1000	1100	1200	1300	1400	1500	1600	1700
2800	37	33	26	25	21	18	16	14	12	11	10	9	9	8	7
2700	39	34	27	26	22	19	17	15	13	12	11	10	9	8	8
2600	41	36	28	27	23	20	17	15	14	12	11	10	9	9	8
2500	43	37	30	28	24	21	18	16	14	13	12	11	10	9	9
2400	45	39	31	30	26	22	19	17	15	13	12	11	10	10	9
2300	47	41	32	31	27	23	20	18	16	14	13	12	11	10	9
2200	49	43	34	33	28	24	21	19	17	15	14	12	11	11	10
2100	●	45	36	35	30	25	22	20	17	16	14	13	12	11	10
2000	●	48	38	37	32	27	23	21	18	17	15	14	13	12	10
1900	●	●	40	39	33	28	25	22	20	18	16	15	14	12	10
1800	●	●	43	41	36	30	26	23	21	19	17	16	14	12	10
1700	●	●	46	44	38	32	28	25	22	20	19	16	14	12	10
1600	●	●	49	47	41	35	30	27	24	22	19	16	14	12	10
1500	●	●	●	●	44	37	32	29	26	23	19	16	14	12	10
1400	●	●	●	●	47	40	35	31	28	23	19	16	14	12	10
1300	●	●	●	●	●	44	38	34	28	23	19	16	14	11	9
1200	●	●	●	●	●	48	42	35	29	23	19	16	13	9	7
1100	●	●	●	●	●	●	45	36	29	23	19	15	10	7	5
1000	●	●	●	●	●	●	45	36	29	24	17	12	8	4	X
900	●	●	●	●	●	●	46	36	28	19	13	8	4	X	X
800	●	●	●	●	●	●	46	34	22	13	7	3	X	X	X
700	●	●	●	●	●	●	42	25	14	6	X	X	X	X	X
600	●	●	●	●	●	X	X	X	X	X	X	X	X	X	X

CAMPO DE APLICACION

PESO MAXIMO DE LA HOJA 100 Kg.

● Realización posible con un espesor máximo del cristal de 50mm.

26 Realización posible con un espesor máximo del cristal indicado (ej. 26mm.)

X No realizable.

NOTA: El espesor del cristal se refiere al espesor del material sin cámara de aire

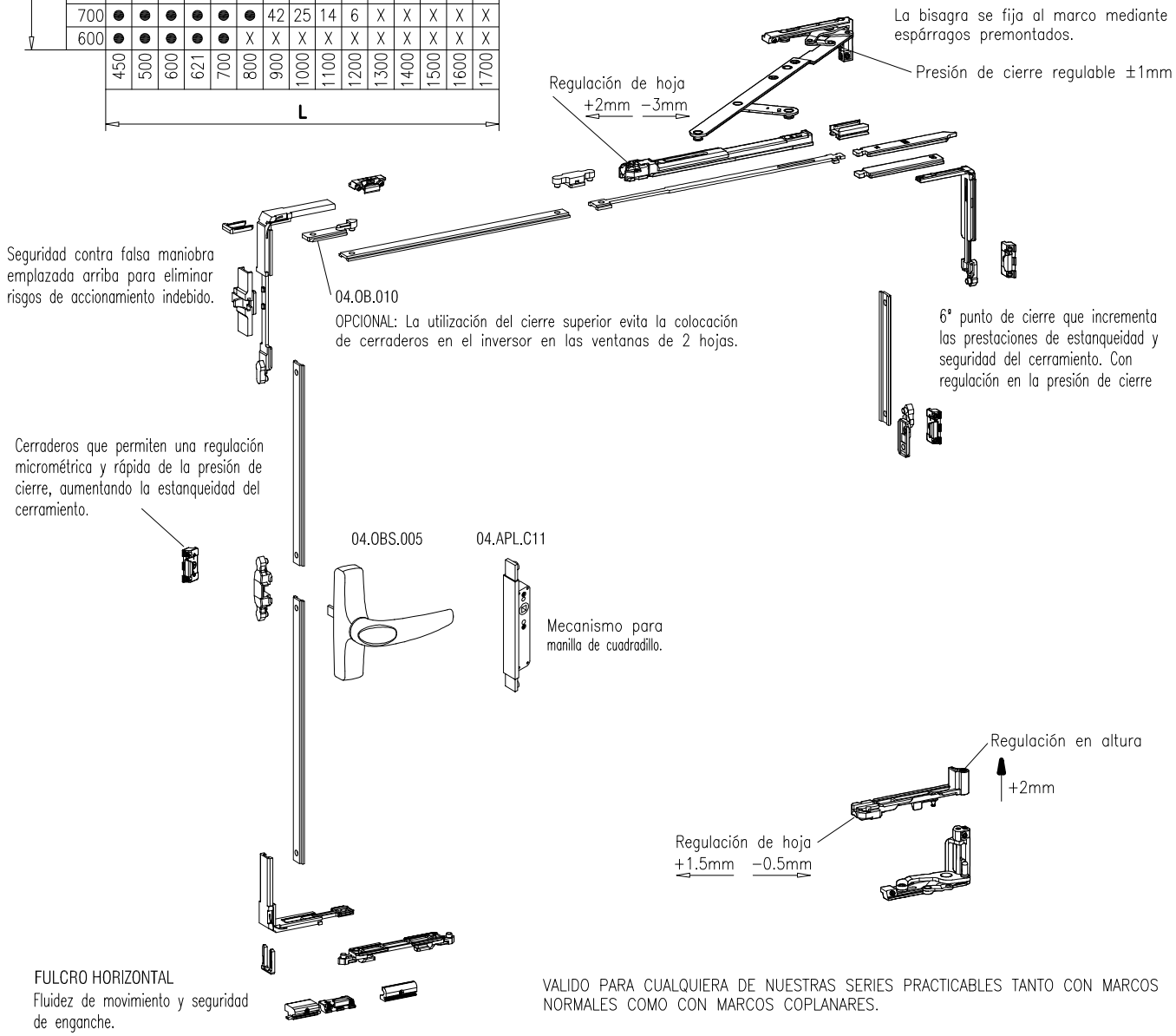

VALIDO PARA CUALQUIERA DE NUESTRAS SERIES PRACTICABLES TANTO CON MARCOS NORMALES COMO CON MARCOS COPLANARES.

HERRAJE OSCILOBATIENTE OCULTO

L = 450/ 620
H = 600/2800

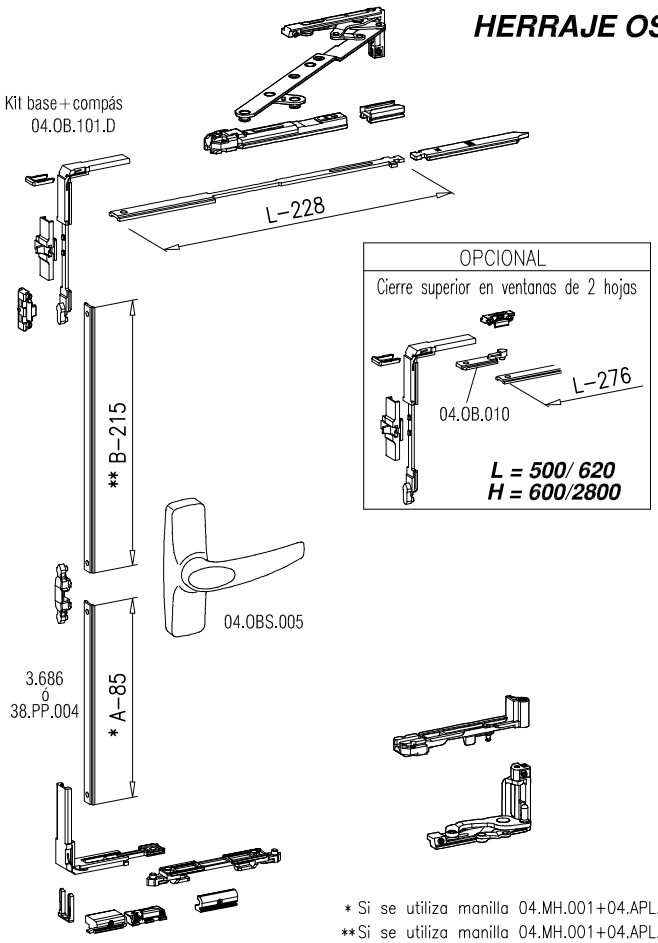

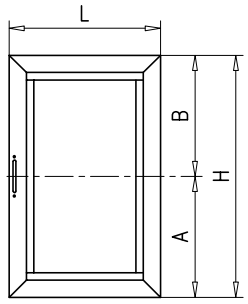

		REFERENCIAS NECESARIAS SEGUN ALTURA DE HOJA EN MM.	600 1.400	1.401 2.800
HOJA ACTIVA	04.OB.101.D	Kit base compás corto Dcha.	1	
	04.OB.101.I	Kit base compás corto Izda.		
	04.OB.010	Cierre superior (ventanas de 2 hojas)	1	
	04.OBS.005	Cremona oscilobatiente MANON	1	
	04.OB.104	Kit de cierres suplementarios verticales		1
HOJA PASIVA	04.OB.103	Kit de bisagras hoja pasiva	1	
	*04.OB.009	Pasador hoja pasiva	2	
	*04.AP.013	Cerradero nailon para pasador 2ºH	2	
	04.AP.017	Cierre suplementario lado bisagras		1

* Si se utiliza manilla 04.MH.001+04.APL.C11; A-141
** Si se utiliza manilla 04.MH.001+04.APL.C11; B-239

*Si se utiliza el cierre superior 04.OB.010 se puede usar el cierre de presión 04.AP.018 para la hoja pasiva

L = 621/1300
H = 600/2800

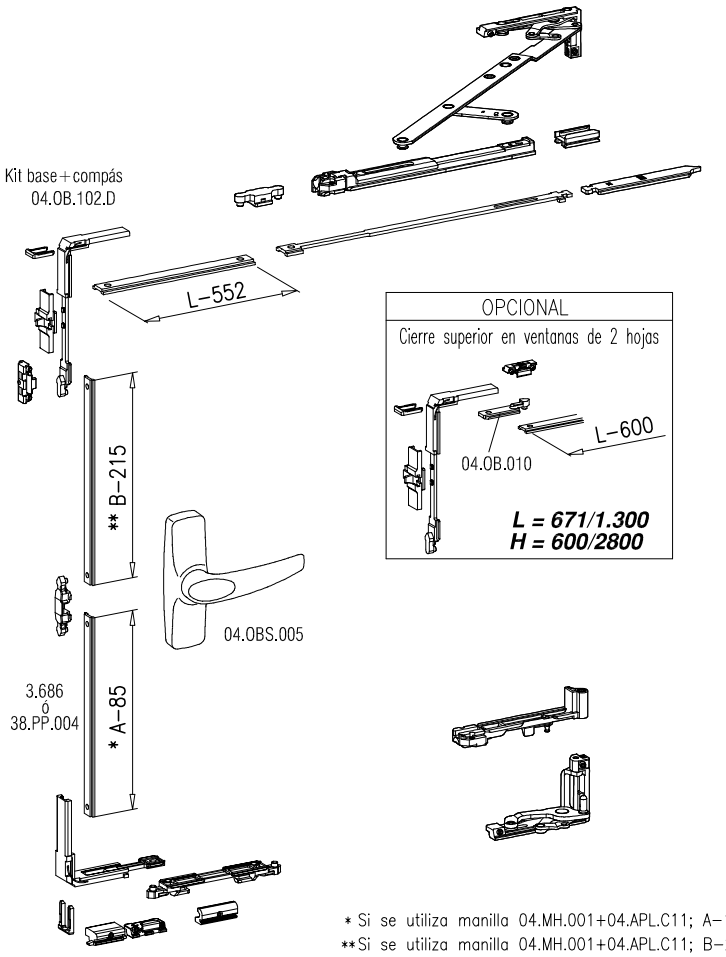

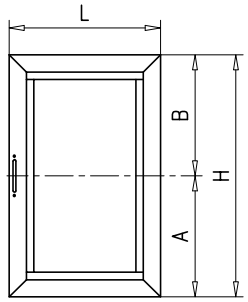

		REFERENCIAS NECESARIAS SEGUN ALTURA DE HOJA EN MM.	600 1.400	1.401 2.800
HOJA ACTIVA	04.OB.102.D	Kit base compás largo Dcha.	1	
	04.OB.102.I	Kit base compás largo Izda.		
	04.OB.010	Cierre superior (ventanas de 2 hojas)	1	
	04.OBS.005	Cremona oscilobatiente MANON	1	
	04.OB.104	Kit de cierres suplementarios verticales		1
HOJA PASIVA	04.OB.103	Kit de bisagras hoja pasiva	1	
	*04.OB.009	Pasador hoja pasiva	2	
	*04.AP.013	Cerradero nailon para pasador 2ºH	2	
	04.AP.017	Cierre suplementario lado bisagras		1

* Si se utiliza manilla 04.MH.001+04.APL.C11; A-141
** Si se utiliza manilla 04.MH.001+04.APL.C11; B-239

*Si se utiliza el cierre superior 04.OB.010 se puede usar el cierre de presión 04.AP.018 para la hoja pasiva

HERRAJE OSCILOBATIENTE OCULTO

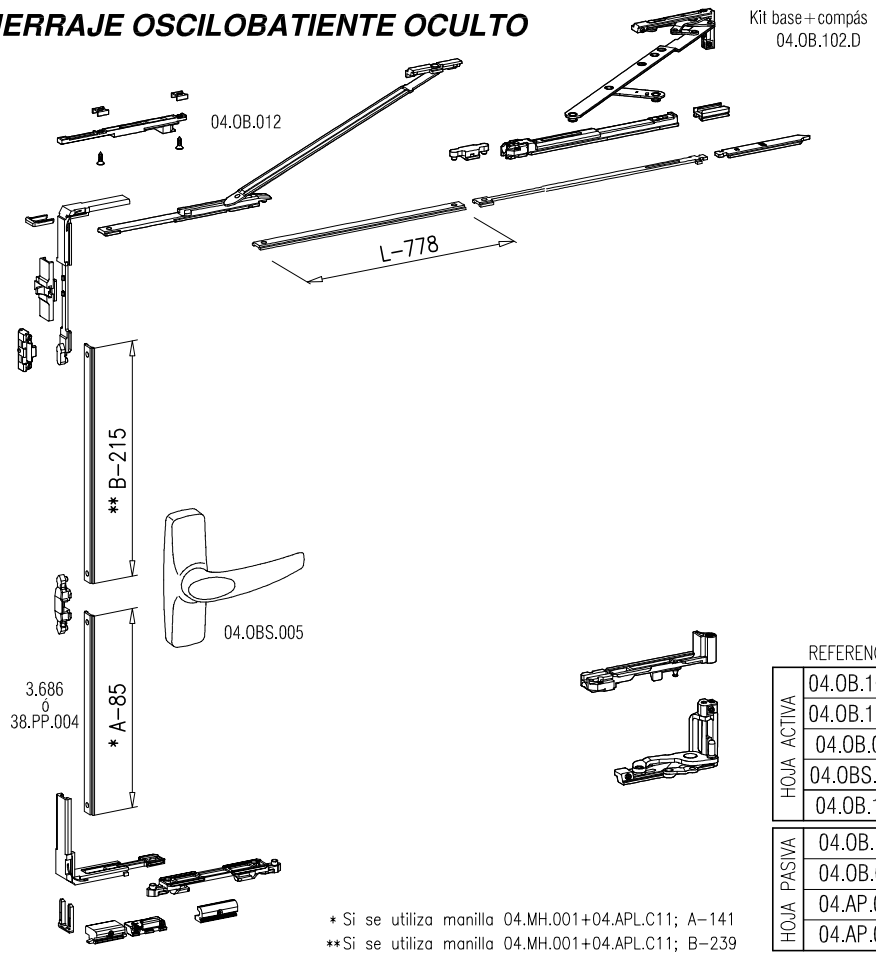

L = 1301/1400
H = 600/2800

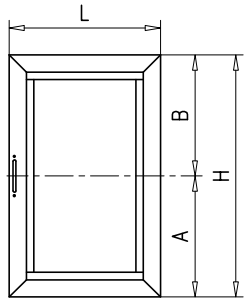

* Si se utiliza manilla 04.MH.001+04.APL.C11; A-141
** Si se utiliza manilla 04.MH.001+04.APL.C11; B-239

REFERENCIAS NECESARIAS SEGUN ALTURA DE HOJA EN MM.

			600 1.400	1.401 2.800
HOJA ACTIVA	04.OB.102.D	Kit base compás largo Dcha.	1	
	04.OB.102.I	Kit base compás largo Izda.		
	04.OB.012	Compás suplementario	1	
	04.OBS.005	Cremona oscilobatiente MANON	1	
	04.OB.104	Kit de cierres suplementarios verticales		1
HOJA PASIVA	04.OB.103	Kit de bisagras hoja pasiva	1	
	04.OB.009	Pasador hoja pasiva	2	
	04.AP.013	Cerradero nailon para pasador 2ªH	2	
	04.AP.017	Cierre suplementario lado bisagras		1

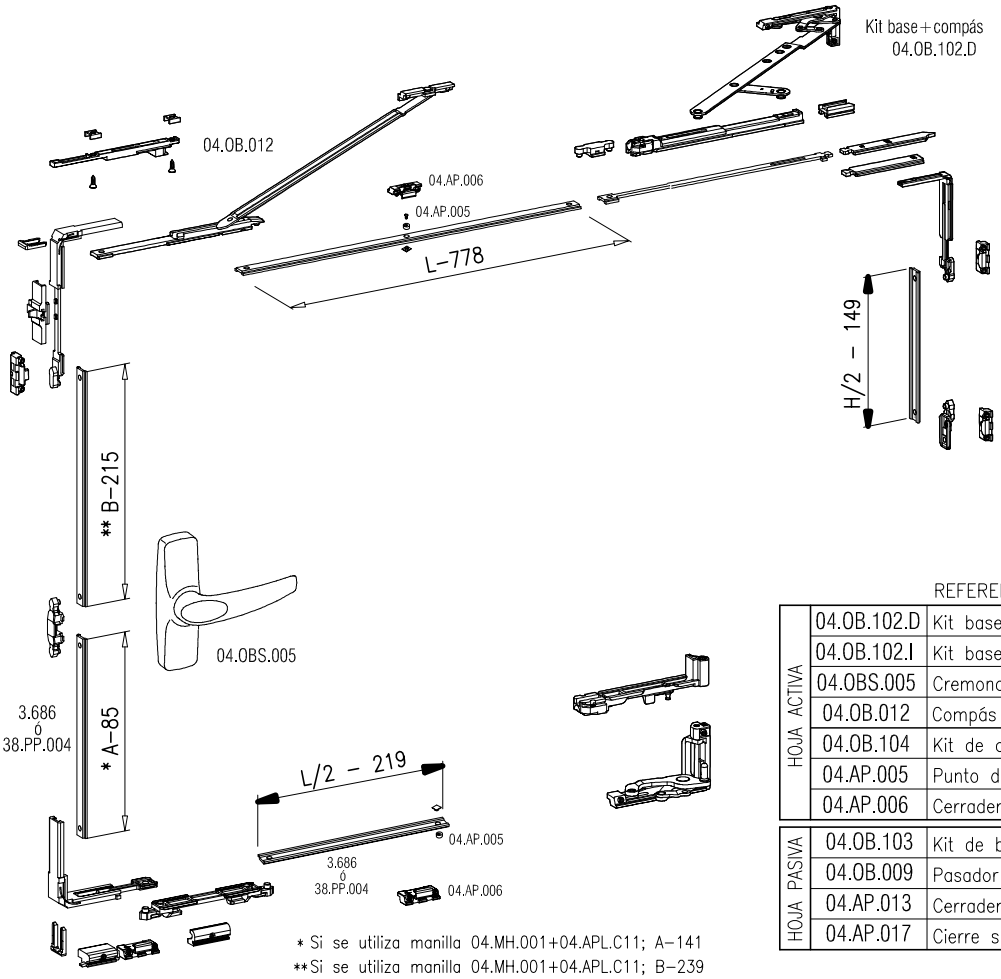

L = 1401/1700
H = 1401/2800

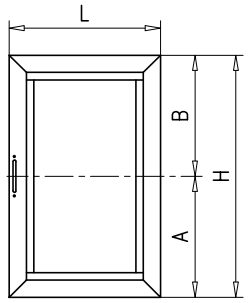

* Si se utiliza manilla 04.MH.001+04.APL.C11; A-141
** Si se utiliza manilla 04.MH.001+04.APL.C11; B-239

REFERENCIAS NECESARIAS

HOJA ACTIVA	04.OB.102.D	Kit base compás largo Dcha.	1
	04.OB.102.I	Kit base compás largo Izda.	
	04.OBS.005	Cremona oscilobatiente MANON	1
	04.OB.012	Compás suplementario	1
	04.OB.104	Kit de cierres suplementarios verticales	1
	04.AP.005	Punto de cierre regulable	2
	04.AP.006	Cerradero para 04.AP.005	2
HOJA PASIVA	04.OB.103	Kit de bisagras hoja pasiva	1
	04.OB.009	Pasador hoja pasiva	2
	04.AP.013	Cerradero nailon para pasador 2ªH	2
	04.AP.017	Cierre suplementario lado bisagras	1

MECANIZADO DEL PERFIL INVERSOR R-695

FRESA: 04.TRO.JFNPH01

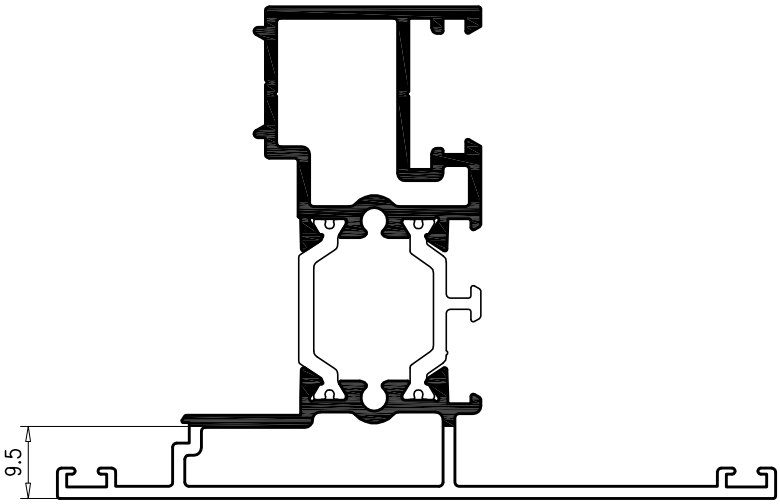

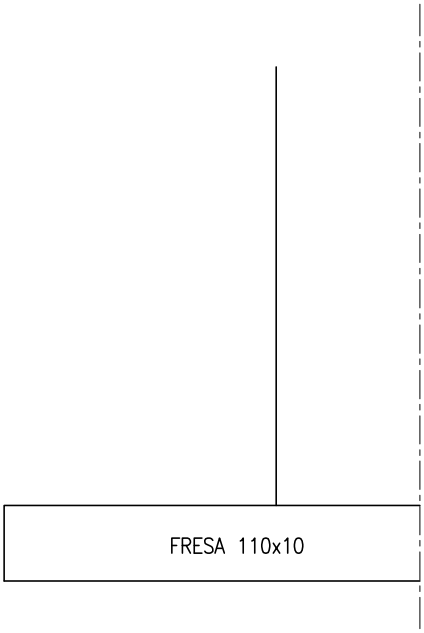

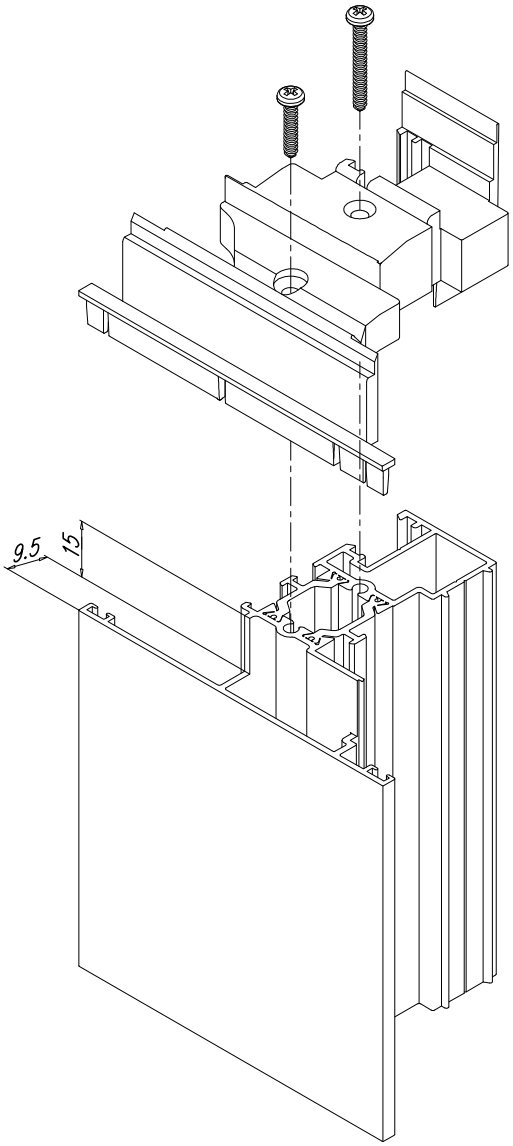

Sellar la unión entre las tapas y el perfil inversor.

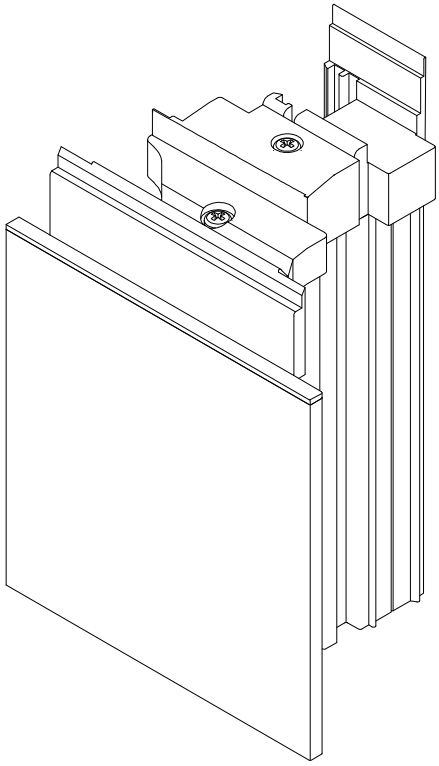

MECANIZADO DE TRAVESAÑOS R-692 Y R-693

JUEGO DE FRESAS: 04.TRO.JFNPM+04.TRO.JFNPHO

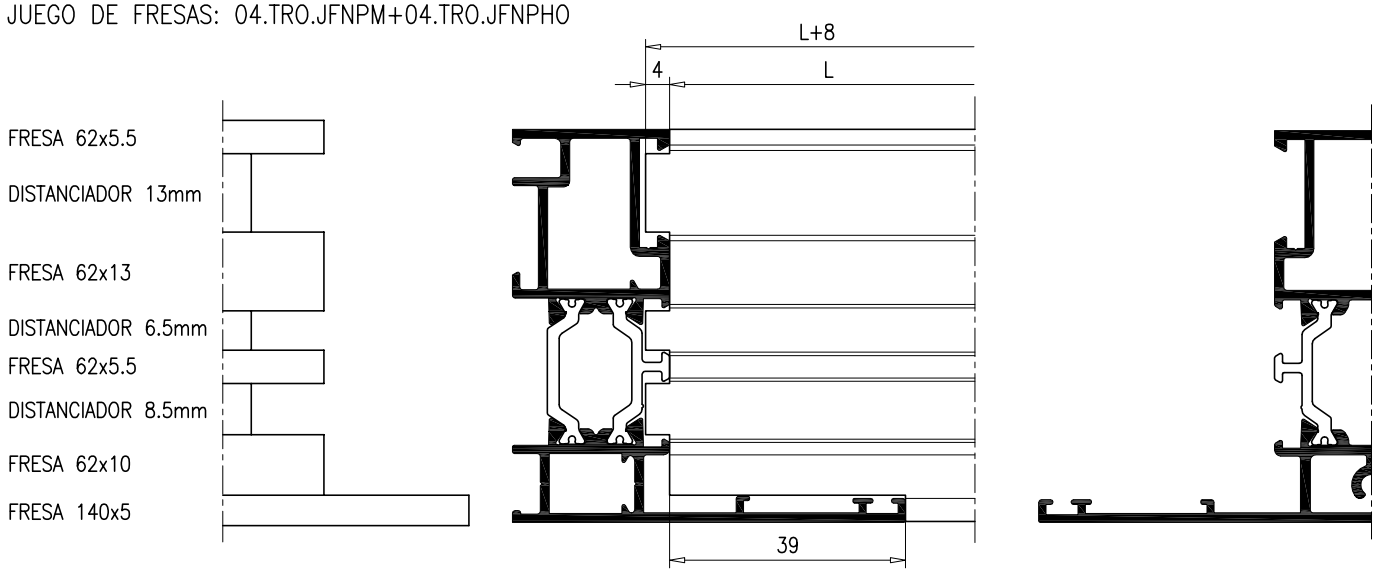

MONTAJE UNION TRAVESAÑO 04.TO.018 +"TES" DE ALINEAMIENTO 04.TO.020.D/I

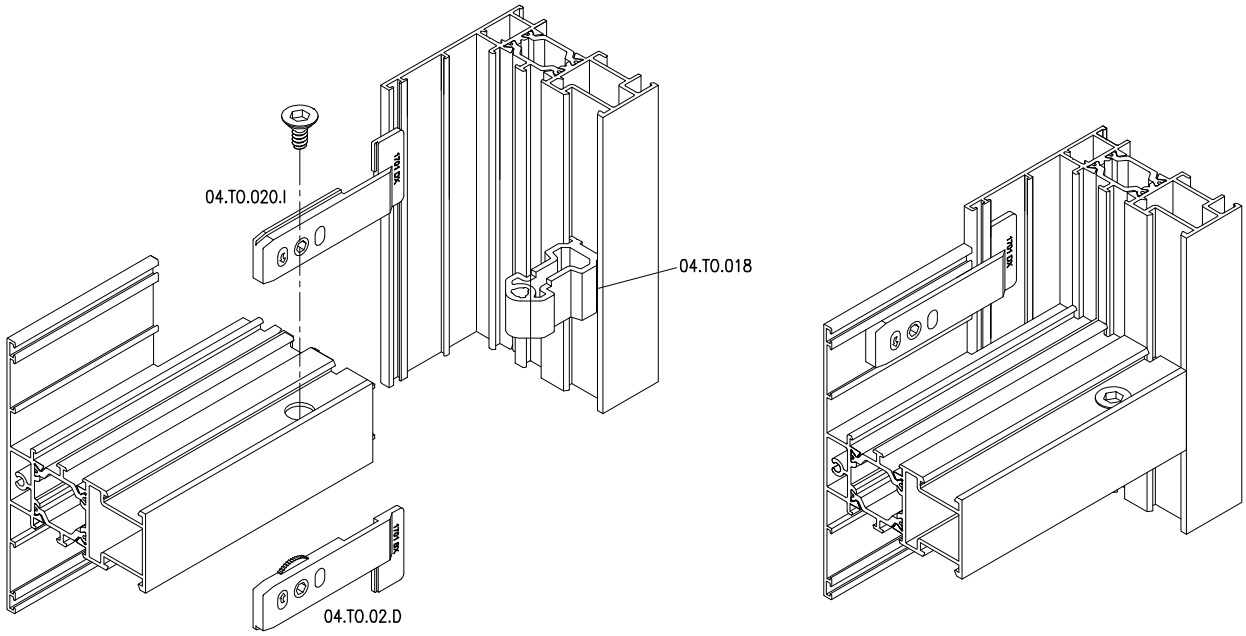

MONTAJE UNION TRAVESAÑO 04.TO.018 + TORNILLO DIN 7981 Ø3.9

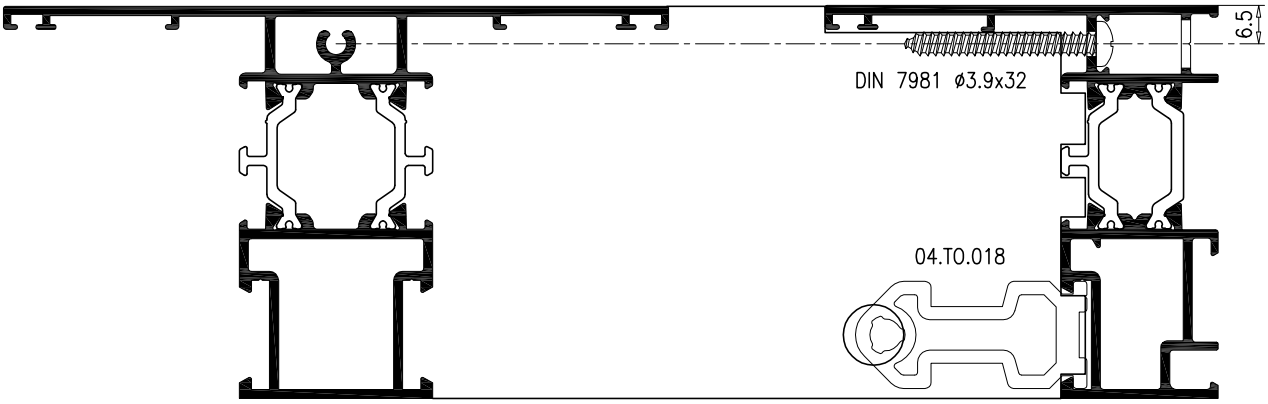

UNION DE MARCOS

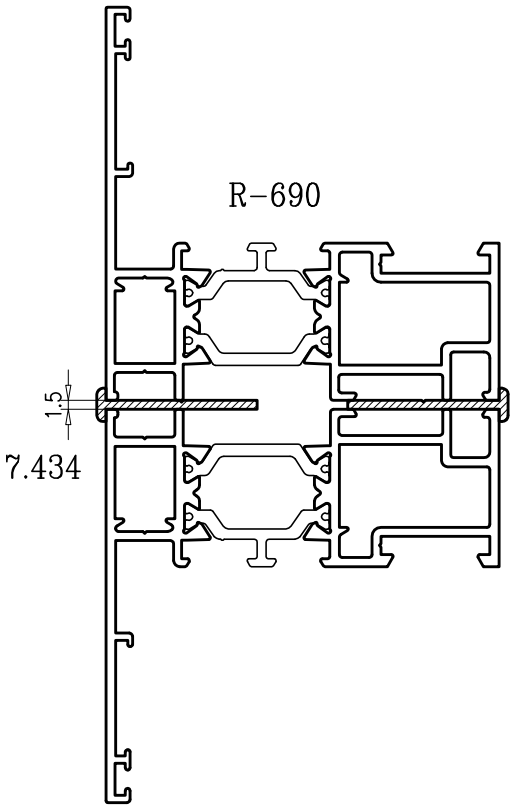

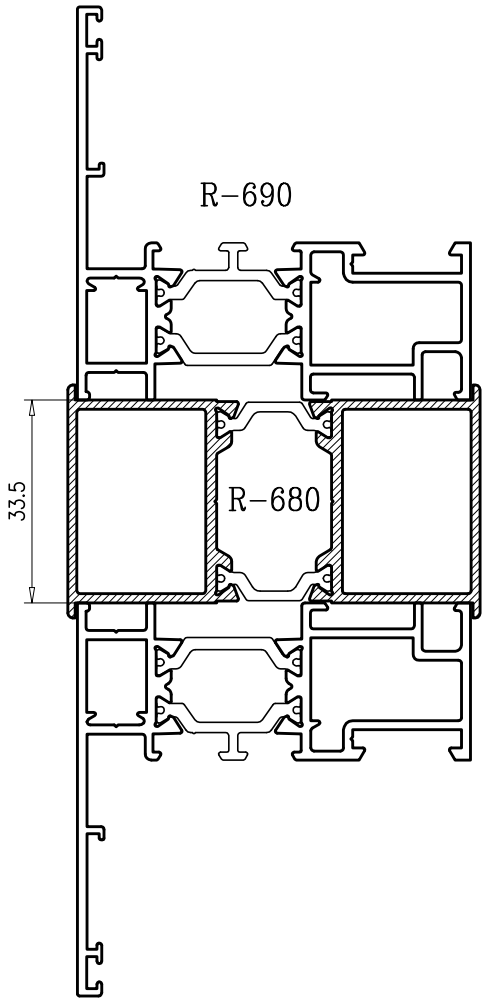

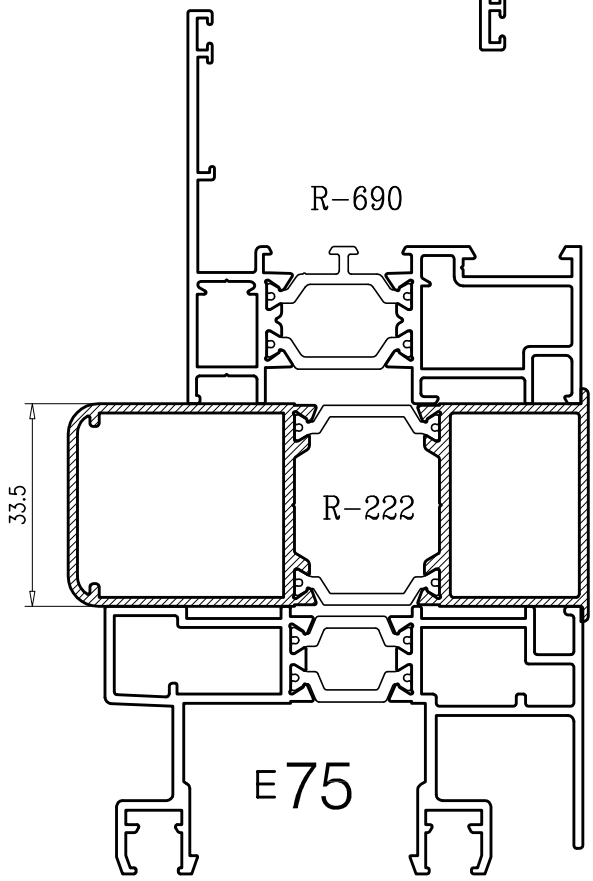

ESQUINEROS

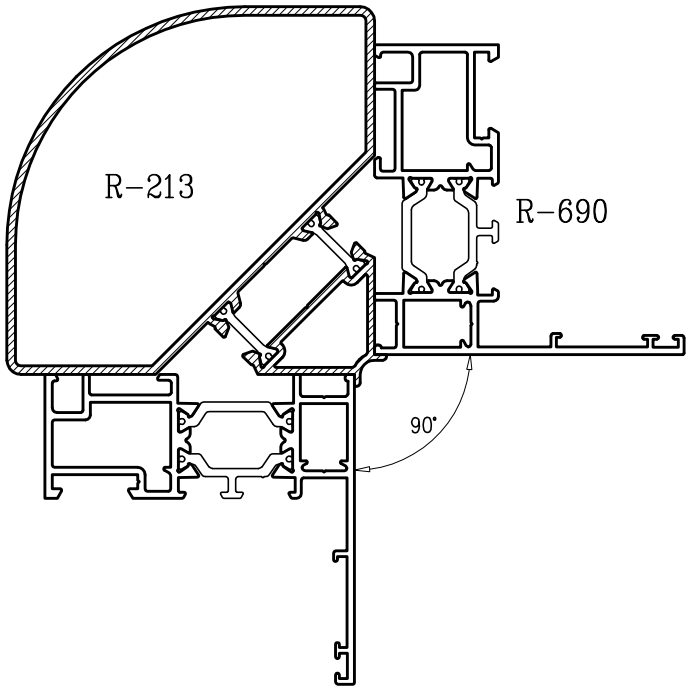

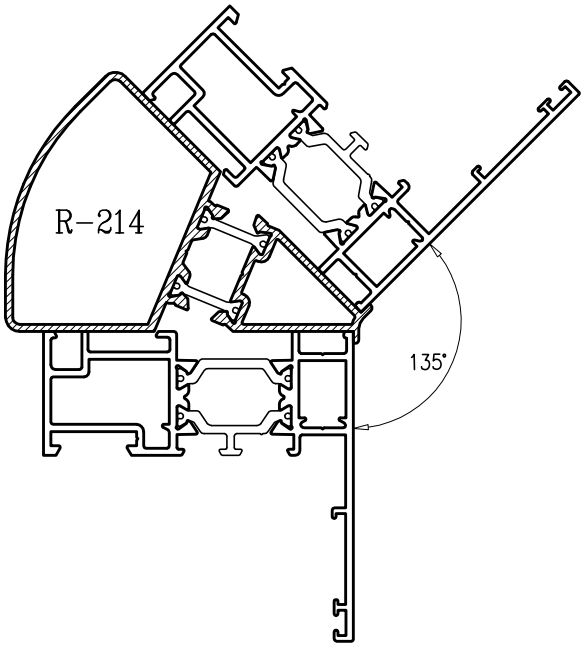

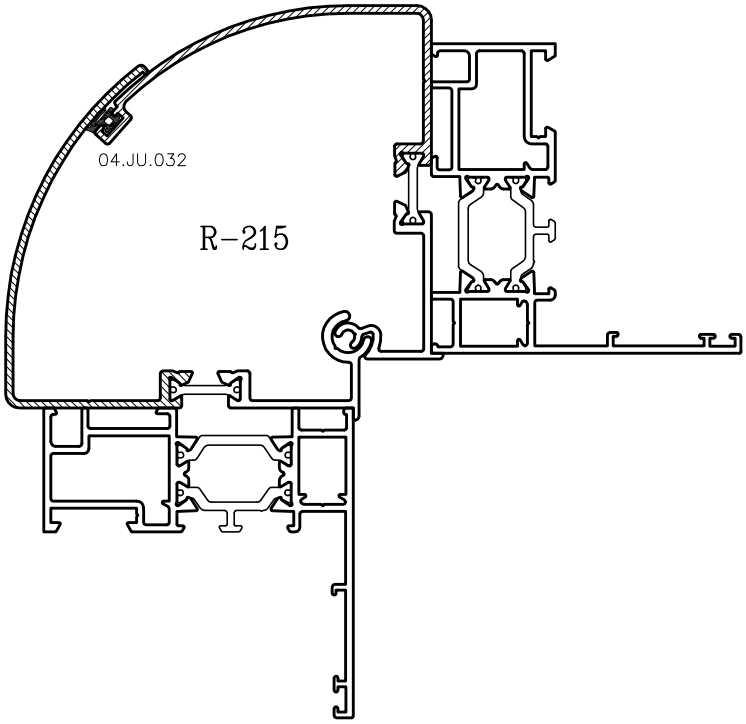

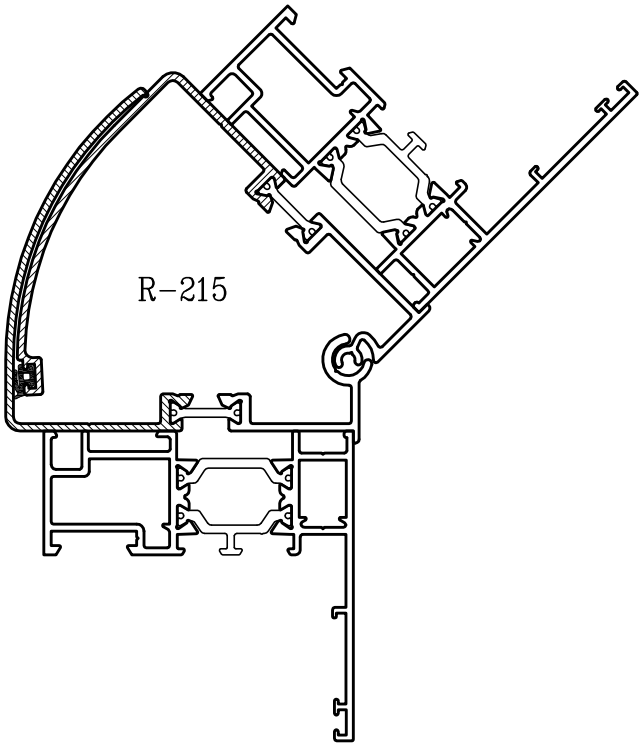

Mecanizado de desagües en marcos y travesaños

El mecanizado tipo "A" se realiza con el troquel 04.TRO.NP, a 100mm de cada extremo.

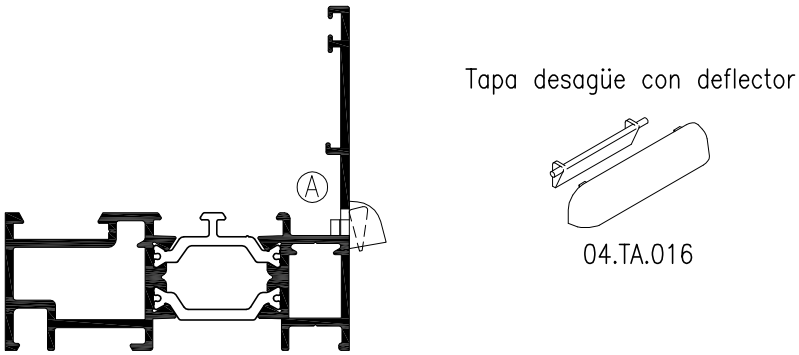

Mecanizado de desagües de la cámara de acristalamiento en hojas

El mecanizado tipo "B" se realiza con una broca de ø5mm a 100mm de cada extremo.

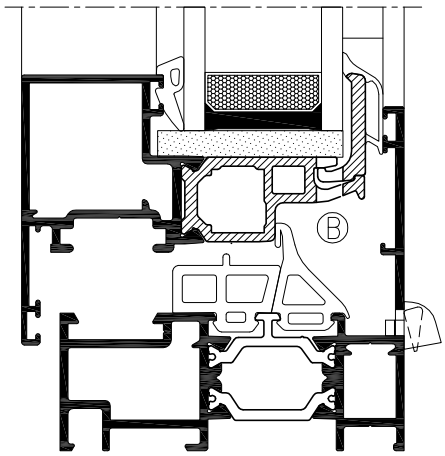

Colocación del perfil recojecondensaciones interior 9.619

El perfil 9.619 se fija clipandolo sobre los tornillos 04.AC.008 que se colocan cada 300mm y se remata con las tapas 04.TA.020

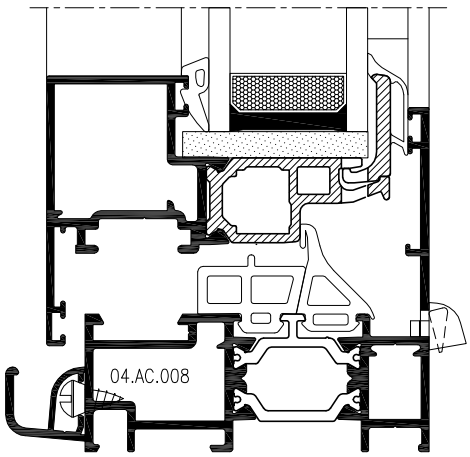

CORTE JUNQUILLO 38.PP.011 SI SE UTILIZA EL ANGULO 04.JU.A11

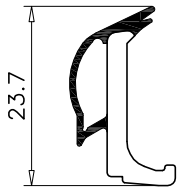

38.PP.011

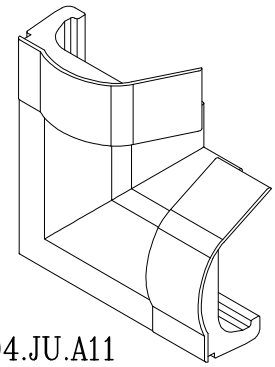

04.JU.A11

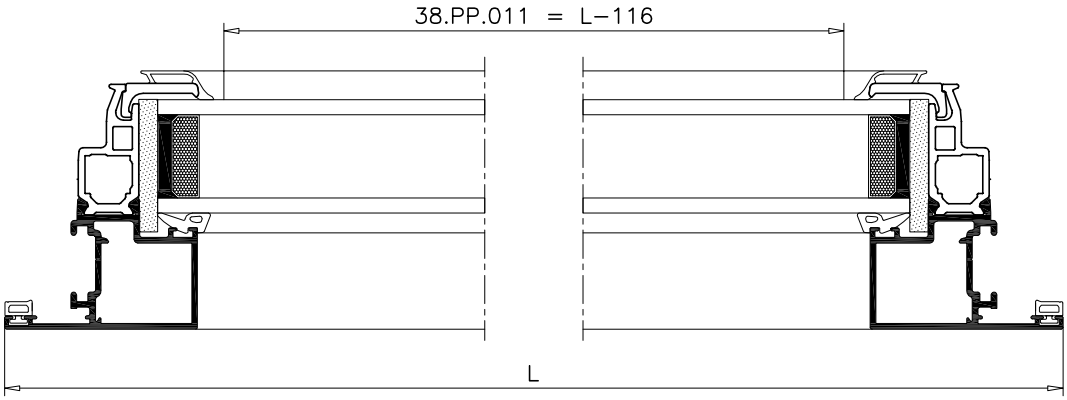

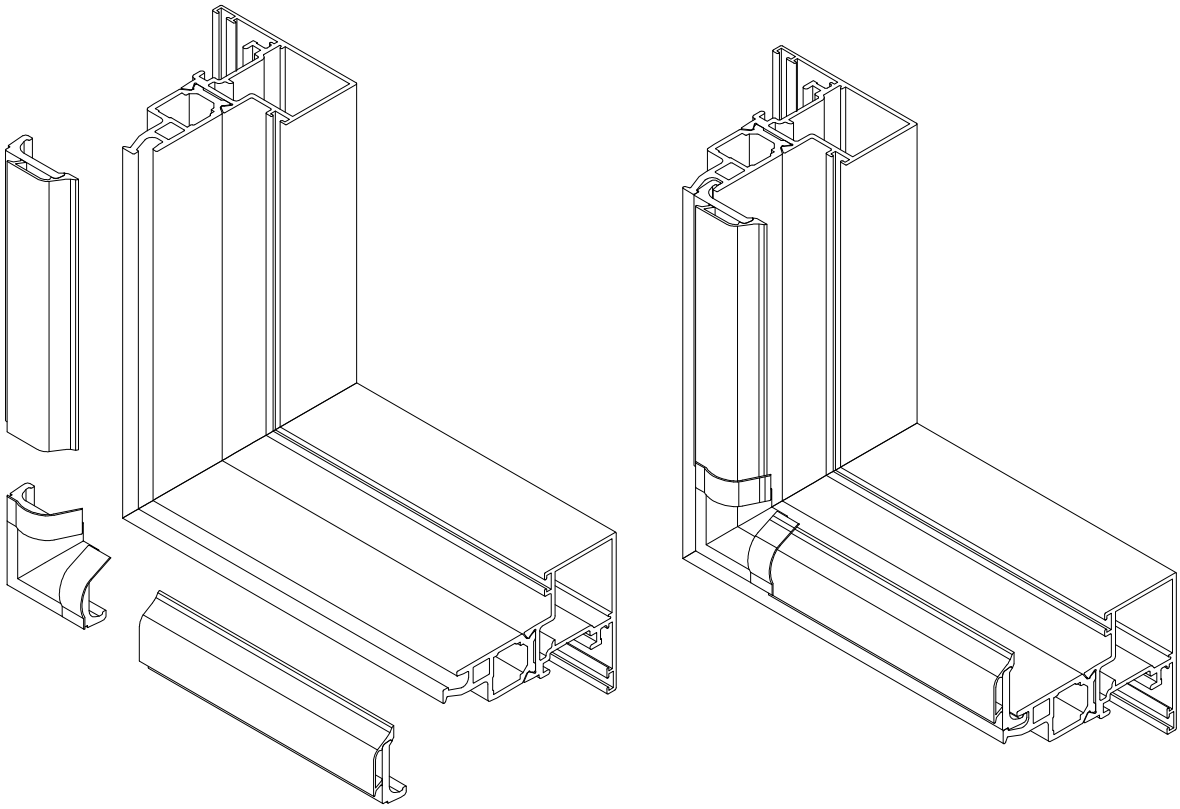

JUNTAS DE ACRISTALAMIENTO PERIMETRALES

JUNTA EXTERIOR: Fabricada en EPDM peróxido, incorpora en su interior un hilo resistente de alta tenacidad que permite ser montada de forma perimetral. (sin cortes en los ángulos).

REFERENCIA		ANCHO
04.JA.001		2.5 mm

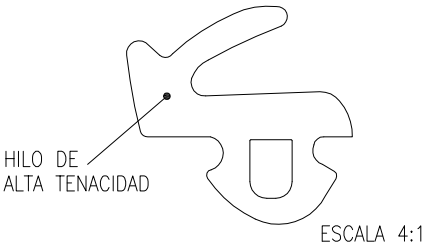

CARACTERISTICAS	CONSECUENCIAS
EPDM blando Dureza 50°ShA	1. Duración prolongada en perfecto estado. 2. No transmite al vidrio las dilataciones del aluminio. 3. Rebaja notablemente la transmisión acústica. 4. Muy buen comportamiento a los rayos ultravioleta.
JUNTA PERIMETRAL	5. Estanqueidad perfecta. 6. Sencilla colocación: –Un solo corte recto. –Se monta por clipado. –Permite su sustitución. –Ahorro de materia y tiempo. 7. Mejora la estética.
HILO INTERIOR	8. Facilita la colocación. 9. Elimina los estiramientos y su posterior encogimiento.

CUÑAS INTERIORES: Fabricadas en EPDM flexible con geometría basada en una parte superior con cámara y una inferior precortada que permite su colocación perimetral. (sin cortes en los ángulos).

REFERENCIA		A (mm)
04.JA.002		2.0/3.0
04.JA.003		2.5/4.0
04.JA.004		3.5/5.5
04.JA.005		5.0/7.0
04.JA.006		6.0/8.0
04.JA.007		7.0/10.0

CARACTERISTICAS	CONSECUENCIAS
EPDM	1. Duración prolongada en perfecto estado. 2. No transmite al vidrio las dilataciones del aluminio. 3. Rebaja notablemente la transmisión acústica.
CÁMARA SUPERIOR	4. Perfecto acoplamiento al vidrio 5. Independencia vidrio–carpinteria
PRE – CORTADA	6. Un solo corte recto.
PERIMETRAL	7. Perfecta estanqueidad. 8. Ahorro de materia y tiempo. 9. Mejora la estética.

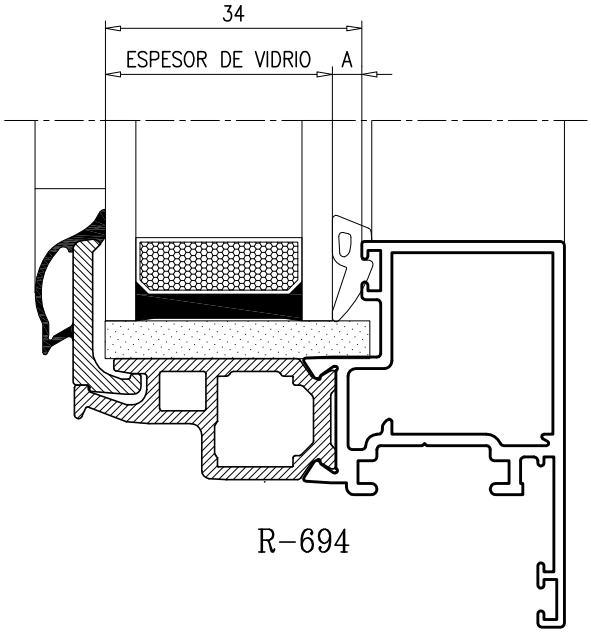

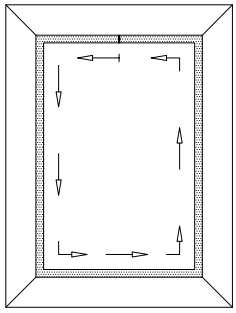

Tanto la junta exterior como la interior se colocan comenzando por la mitad del travesaño superior, rodeando el marco sin cortarlas en las esquinas para terminar pegando con cyanoacrilato el único corte que llevan las juntas en la parte superior.

POSICIONAMIENTO DE LOS CALZOS DE APOYO DE VIDRIO

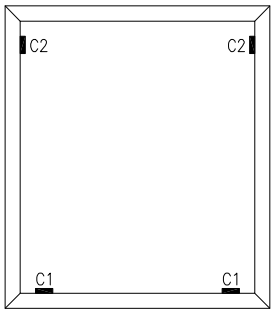

FIJO

C1: Calzo de apoyo
C2: Calzo perimetral

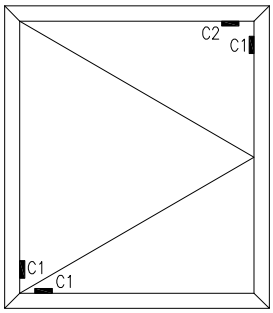

PRACTICABLE

C1: Calzo de apoyo
C2: Calzo perimetral

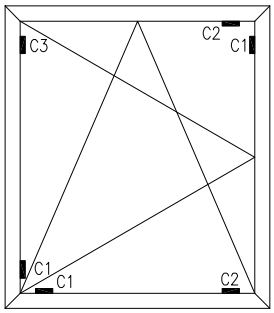

OSCILOBATIENTE

C1: Calzo de apoyo
C2: Calzo perimetral
C3: Calzo de seguridad

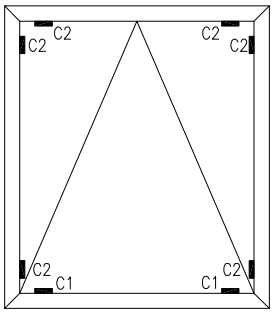

ABATIBLE

C1: Calzo de apoyo
C2: Calzo perimetral

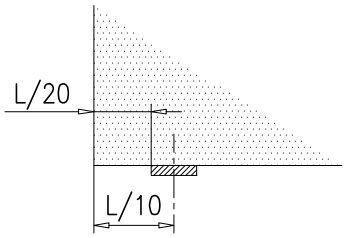

Los calzos deben colocarse necesariamente como se indica en los croquis, sin añadir otros calzos en otras situaciones.

La distancia entre el eje de los calzos de apoyo y el borde del vidrio, será aproximadamente igual a 1/10 de la longitud del vidrio.

La distancia entre el borde exterior del calzo y el borde del vidrio será aproximadamente igual a 1/20 de la longitud del vidrio.